STREET BOB®

MILWAUKEE-EIGHT® SOFTAIL® | FXBB | RIVER ROCK GRAY

Dieses Bike hat mehr zu bieten, als Sie denken. Mit den klassischen 80Grit Fußrasten, der Teilverkleidung und der Moto Bar erinnert dieses Modell weniger an eine Street Bob, sondern eher an ein Kraftpaket direkt aus einer Seitenstraße an der Westküste.

Teilverkleidung.....S. 152

Eine vollständige Liste von Teilen und Zubehör finden Sie unter accessories. harley-davidson.eu/inspiration-gallery.
Nicht alle Produkte sind in allen Ländern erhältlich – wenden Sie sich für Einzelheiten bitte an Ihren Händler.

Schwarzes Montagekit – kompletter Motor.....S.532

Moto Bar, 1,25" ..... S. 593

Bündiger Tankdeckel.....S.663

In vielen Ländern ist die Lenkerhöhe gesetzlich geregelt. Prüfen Sie vor dem Einbau die örtlichen Gesetze.

FAT BOB® 114

MILWAUKEE-EIGHT® SOFTAIL® | FXFBS | STILETTO RED

Mit dem Milwaukee-Eight Motor ist dieses urbane Modell bereits ein Kilometerfresser. Das Zubehör verwandelt es in ein Monster. Die Performance-besessene Fat Bob 114 lässt Sie erleben, was Geschwindigkeit bedeutet. Mit ihrem Screamin' Eagle® Luftfilter und dem Stage IV Kit lässt sie sich durch absolut nichts aufhalten.

Eine vollständige Liste von Teilen und Zubehör finden Sie unter accessories. harley-davidson.eu/inspiration-gallery.
Nicht alle Produkte sind in allen Ländern erhältlich – wenden Sie sich für Einzelheiten bitte an Ihren Händler.

Moto Bar, 1,25" ..... S. 593

Auspuff-Hitzeschild-Kit, mattschwarz..... S.426

Abgeschrägter Solositz..... S.159

Screamin' Eagle Luftfilter, rund – Rachet S.417

In vielen Ländern ist die Lenkerhöhe gesetzlich geregelt. Prüfen Sie vor dem Einbau die örtlichen Gesetze.

LOW RIDER® S

MILWAUKEE-EIGHT® SOFTAIL® | FXLRS | VIVID BLACK

Ein legendäres Modell der Clubkultur, dessen schwarzes Design charakteristisch ist. Die Low Rider S ist der Held unter den auf das Wesentliche reduzierten Motorrädern. Der Glanz wurde gegen elegantere, komplett schwarze Elemente und Zubehörteile ausgetauscht, vom Motor bis zum Tankdeckel. Die Westküsten-Optik war noch so attraktiv.

Eine vollständige Liste von Teilen und Zubehör finden Sie unter accessories.harley-davidson.eu/inspiration-gallery.
Nicht alle Produkte sind in allen Ländern erhältlich – wenden Sie sich für Einzelheiten bitte an Ihren Händler.

Teilverkleidung S.152

Bündiger Tankdeckel ..... S. 197

Schwarzes Montagekit – kompletter Motor.....S. 532

Abgeschrägter Solositz..... S. 159

LOW RIDER®

MILWAUKEE-EIGHT® SOFTAIL® | FXLR | STONE WASHED WHITE PEARL

Eine klassische Optik kommt nie aus der Mode. Das gilt besonders dann, wenn sie durch eine neue vorverlegte Fußrastenanlage, einen Mini-Ape-Lenker und Chromelemente unterstrichen wird. Lassen Sie sich jedoch nicht täuschen – diese Low Rider ist eine klassische Americana und mehr Power, als Sie denken.

Mini-Ape-Lenker ..... S. 599

Eine vollständige Liste von Teilen und Zubehör finden Sie unter accessories.harley-davidson.eu/inspiration-gallery.
Nicht alle Produkte sind in allen Ländern erhältlich – wenden Sie sich für Einzelheiten bitte an Ihren Händler.

Annihilator Custom-Rad..... S.726

Kit für vorverlegte Fußrastenanlage
Standard – Chrom ..... S. 185

Spulenabdeckungs-Kit S.193

In vielen Ländern ist die Lenkerhöhe gesetzlich geregelt. Prüfen Sie vor dem Einbau die örtlichen Gesetze.

SOFTAIL SLIM®

MILWAUKEE-EIGHT® SOFTAIL® | FLSL | BILLIARD BURGUNDY

Dieses Bike läuft auf langen, staubigen Straßen zu Höchstleistungen auf. Es bietet nicht nur eine stylische Optik, sondern ist auch wie kein anderes Modell auf Langstrecken ausgelegt. Kein anderes Bike ist besser ausgestattet – Sundowner Sitz und Beach Lenker verlegen die Handposition nach hinten. Mit diesem Modell können Sie ruhig Umwege fahren.

Eine vollständige Liste von Teilen und Zubehör finden Sie unter accessories.harley-davidson.eu/inspiration-gallery.
Nicht alle Produkte sind in allen Ländern erhältlich – wenden Sie sich für Einzelheiten bitte an Ihren Händler.

Sundowner Sitz.....S. 167

Beach Lenker.....S.597

Spulenabdeckungs-Kit S.193

Harley-Davidson Motor Co. Derby Deckel S.490

FXDR™ 114

MILWAUKEE-EIGHT® SOFTAIL® | FXDRS | PERFORMANCE ORANGE

Schneller. Kraftvoller. Leichter. Bei der originalen FDXR 114 stand die Performance im Vordergrund. Dieses Bike ist pure Leidenschaft. Bringen Sie den Milwaukee-Eight 114 Motor an seine Grenzen, mit dem bisher hungrigsten Screamin' Eagle® 117 Stage Kit-Upgrade. In Verbindung mit dem Kohlefaser-Design entsteht so ein echtes Kraftpaket, das alles mitmacht.

Eine vollständige Liste von Teilen und Zubehör finden Sie unter accessories.harley-davidson.eu/inspiration-gallery.
Nicht alle Produkte sind in allen Ländern erhältlich – wenden Sie sich für Einzelheiten bitte an Ihren Händler.

Bündiger Tankdeckel ..... S. 197

Screamin' Eagle Heavy Breather Extreme Luftfilter ..... S. 412

Dominion™ Kollektion – Kipphebelgehäuse-Abdeckung unten ..... S. 502

Screamin' Eagle Schalldämpfer-Kit ..... S. 424

SPORT GLIDE®

MILWAUKEE-EIGHT® SOFTAIL® | FLSB | MIDNIGHT BLUE

Dieses urbane Bike ist nicht für das Rampenlicht gebaut. Es ist für die Dunkelheit gebaut. Mit der geschwärzten Optik, dem Ride Free[1] Derby Deckel und dem Annihilator Custom-Rad könnte es sich von hinten anschleichen, wenn es nicht so gut aussehen würde.

Annihilator Custom-Rad..... S.726

Eine vollständige Liste von Teilen und Zubehör finden Sie unter accessories.harley-davidson.eu/inspiration-gallery.
Nicht alle Produkte sind in allen Ländern erhältlich – wenden Sie sich für Einzelheiten bitte an Ihren Händler.

Bündiger Tankdeckel ..... S. 663

Screamin' Eagle® Extreme-Flow Luftfilter ..... S. 416

Ride Free Kollektion – Derby Deckel..... S. 488

BREAKOUT® 114

MILWAUKEE-EIGHT® SOFTAIL® | FXBRS | COLOR SHOP – LIMITIERTE SERIE: QUICK SHIFT

Ist ein lackiertes Bike schneller? Nein, aber es schadet nicht. Bei dieser Breakout 114 passt die Optik zum Tempo. Mit der primären Abdeckung aus der Dominion™ Kollektion und dem mattschwarzen Auspuff-Hitzeschildsatz fällt die Quick Shift™ Lackierung auf, auch wenn das Motorrad dank der Screamin' Eagle® Performance-Teile nur verschwommen erkennbar ist.

Eine vollständige Liste von Teilen und Zubehör finden Sie unter accessories.harley-davidson.eu/inspiration-gallery.
Nicht alle Produkte sind in allen Ländern erhältlich – wenden Sie sich für Einzelheiten bitte an Ihren Händler.

Screamin' Eagle Heavy Breather Extreme Luftfilterabdeckung.....S. 412

Color Shop Limitierte Serie: Quick Shift.....S. 751

Dominion Kollektion – Primäre Abdeckung.....S. 505

Auspuff-Hitzeschild-Kit, mattschwarz.....S. 426

DELUXE

MILWAUKEE-EIGHT® SOFTAIL® | FLDE | BILLIARD RED / VIVID BLACK

Die Deluxe ist genau das, was man sich unter einem lässigen Motorrad vorstellt. Das mühelos coole Delxue Modell mit zusätzlichen Chromakzenten und Extra-Gepäcksystem ist das komfortable Langstrecken-Bike, das Sie erfahren müssen, um es zu glauben.

1" Reach™ Lenker ..... S. 590

Eine vollständige Liste von Teilen und Zubehör finden Sie unter accessories.harley-davidson.eu/inspiration-gallery.
Nicht alle Produkte sind in allen Ländern erhältlich – wenden Sie sich für Einzelheiten bitte an Ihren Händler.

Fest eingebaute Satteltaschen..... S. 181

King-Size H-D® Detachables™ 21"
Windschutzscheibe .....S. 157

Defiance Kollektion Trittbretter.....S. 554

FAT BOY® 114

MILWAUKEE-EIGHT® SOFTAIL® | FLFBS | STILETTO RED

Eine muskulöse Legende mit auffälligen Extras wie einem Hollywood Lenker und der neuen Ride Free™ Kollektion. Dieses komfortable Bike interpretiert die Fat Boy 114 auf ganz neue, unerwartete Art.

Hollywood Lenker.....S. 597

Eine vollständige Liste von Teilen und Zubehör finden Sie unter accessories.harley-davidson.eu/inspiration-gallery.
Nicht alle Produkte sind in allen Ländern erhältlich – wenden Sie sich für Einzelheiten bitte an Ihren Händler.

Hinterradschutzblech-Stützen.....S. 199

7" Projektions-LED-Scheinwerfer, schwarz.....S. 676

Profile Custom-Spiegel.....S. 578

HERITAGE CLASSIC 114

MILWAUKEE-EIGHT® SOFTAIL® | FLHCS | SILVER PINE / SPRUCE

Schöner glänzte in der jahrzehntelangen Geschichte von Harley® noch kein Modell. Dieses nostalgische Bike wurde für lange Fahrten von Sonnenaufgang bis Sonnenuntergang entwickelt und rückt Chrom in den Fokus. Es verfügt über einen verchromten Screamin' Eagle® Luftfilter, einen bündigen Tankdeckel und eine Windschutzscheibe. Wir haben die Formel nicht verändert, sondern nur aktualisiert.

Eine vollständige Liste von Teilen und Zubehör finden Sie unter accessories.harley-davidson.eu/inspiration-gallery.
Nicht alle Produkte sind in allen Ländern erhältlich – wenden Sie sich für Einzelheiten bitte an Ihren Händler.

7" Daymaker® Projector LED-Scheinwerfer..... S. 676

King-Size Nostalgic H-D® Detachables™ 21" Windschutzscheibe ..... S. 157

Defiance Kollektion – Derby Abdeckung ..... S. 509

Bündiger Tankdeckel ..... S. 197

Farblich abgestimmte Innenverkleidung

A. SOFTAIL – TEILVERKLEIDUNG

Diese vom Street Performance Zubehör inspirierte Teilverkleidung reduziert den Luftwiderstand und sorgt gleichzeitig für einen eleganten Custom-Look. Die dunkel getönte Windschutzscheibe mit Harley-Davidson Schriftzug an der unteren Kante schützt den ganzen Tag über vor Wind und überzeugt durch ihre düstere Optik.

Für FXBB und FXLR Modelle ab '18 und FXLRS Modelle ab '20. Erfordert den separaten Kauf eines modellspezifischen Halterungs-Kits. Für die FXBB Modelle ist der separate Kauf der Blinkerhalterungen P/N 12700164 und 67800630 sowie der Montageteile 67015-02 (2), 7155 (1) und 7331 (1) erforderlich. Nicht kompatibel mit FXBB oder FXLR Modellen mit Moto Bar P/N 55800856 oder 55800858, wenn serienmäßige Lenker-Riser verwendet werden. Für FXLR Modelle mit Moto Bar P/N 55800856 oder 55800858 und den Tall Riser P/N 55800852 oder 55800854 ist der separate Kauf der Blinkerhalterungen P/N12700164 und 67800630 erforderlich.

57000980	Unbehandelt.
57000981EKR	Barracuda Silver.
57000981ENR	Barracuda Silver Denim.
57000981EKP	Billiard Blue.
57000981ENX	Billiard Red.
57000981ENT	River Rock Gray.
57000981EOG	Spruce.
57000981EOB	Stone Washed White Pearl.
57000981DH	Vivid Black.

B. SOFTAIL HALTERUNGSKIT FÜR DIE TEILVERKLEIDUNG

Dieses Halterungskit in mattem Schwarz wird für die Installation der Teilverkleidung an Ihrem Motorrad benötigt.

57001249

Für FXBB und FXLR ab '18. Für die Installation an FXBB Modellen ist der separate Kauf der Blinkerhalterungen P/N 12700164 und 67800630 sowie der Montageteile 67015-02 (2), 7155 (1) and 7331 (1) erforderlich. Für die Installation an FXLR Modellen mit Tall Risers/Moto Bars ist der separate Kauf der Blinkerhalterungen P/N 12700164 und 67800630 und der Montageteile P/N 67015-02 (2) erforderlich.

57001250

Für FXLRS Modelle ab '20. Nicht kompatibel mit FXLRS Modellen mit hohem Riser/Moto Bars. Ebenfalls kompatibel mit 5,75" Scheinwerferschale, Zierring, Schraube und Verriegelungsmutter (67700380, 67700375, 3383 und 7606).

A. SOFTAIL – TEILVERKLEIDUNG

B. SOFTAIL HALTERUNGSKITS FÜR DIE TEILVERKLEIDUNG

Nicht alle Produkte sind in allen Ländern erhältlich – wenden Sie sich für Einzelheiten bitte an Ihren Händler.

TROTZEN SIE DEM WIND

Bei hoher Geschwindigkeit spüren Sie die volle Kraft des Windes auf der Brust: Das führt zu Ermüdung in Armen, Hals und Schultern. Sorgen Sie mit einer einfach zu montierenden abnehmbaren Windschutzscheibe für Entlastung. Eine Windschutzscheibe soll Luft, Regen und Straßenschmutz vom Fahrer fernhalten und kann Ihren Fahrkomfort um viele Stunden verlängern.

PERMANENTER SCHUTZ

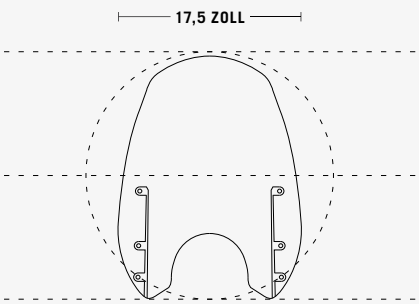

SUPER SPORT

Hält Wind und Schmutz fern, aber nicht das Gefühl, wenn der Wind durch die Haare weht. Ideal für die Fahrt ins Büro an einem kühlen Morgen: Das schlanke Profil umspielt die Scheinwerfer und sorgt für einen sportlichen Look.

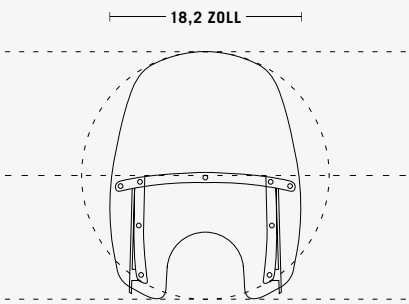

KOMPAKT

Traditionelle King-Size-Form mit minimalistischem Touch. Für die Harley-Davidson® Custom- und Cruiser-Modelle sorgt die Kompakt-Windschutzscheibe jeden Tag für Schutz vor Wind und Wetter.

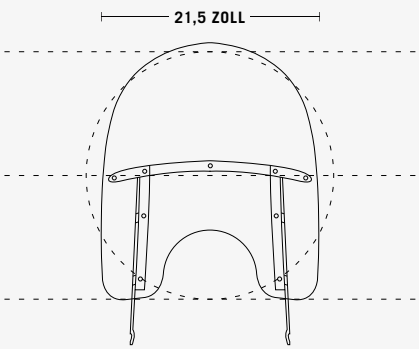

KING-SIZE

Da geht nichts dran vorbei. Die King-Size Windschutzscheibe stellt den ultimativen Schutz bereit. Lieferbar in unterschiedlichen Höhen - so kommt die Straße nicht an Sie ran.

STARTKLAR

Eine für den sekundenschnellen Ein- und Ausbau konzipierte, abnehmbare Windschutzscheibe gibt Ihnen die Freiheit, Ihr Bike ganz schnell zu variieren. Über Land sind Sie vor den Elementen geschützt, und können die Windschutzscheibe schnell abbauen, um stilgerecht durch die Straßen zu fahren.

Um nicht durch Fliegendreck, Kondenswasser und Straßenschmutz sehen zu müssen, wählen Sie am besten eine Windschutzscheibe, die gerade unter Ihrem Sichtfeld abschließt.unter Ihrem Sichtfeld abschließt.

Nicht alle Produkte sind in allen Ländern erhältlich – wenden Sie sich für Einzelheiten bitte an Ihren Händler.

Windschutzscheiben – Super Sport

A. ABNEHMBARE WIND SPLITTER SUPER SPORT WINDSCHUTZSCHEIBE

Im genau richtigen Verhältnis von Breite und Höhe geformt, um die Kraft des Windes, der gegen Ihren Brustkorb drückt, zu verringern, ermöglicht Ihnen die Wind Splitter Super Sport Windschutzscheibe ein bequemes Fahren, wobei Sie dennoch das Gefühl des Windes in Ihrem Haar genießen können. Die Kontur der Windschutzscheibe weist eine Oberkante mit Klappen auf, die den Luftstrom und die Turbulenzen über die Windschutzscheibe leitet. Die Klappe sorgt für ein zusätzliches Anheben des Scherwindes und bietet den effektiven Schutz einer höheren Windschutzscheibe. Ideal für Fahrten in den kühlen Morgenstunden. Die schlanke Super Sport Windschutzscheibe schmiegt sich um den Scheinwerfer und unterstreicht das sportliche Profil Ihres Motorrads. Da die Windschutzscheibe mit formschönen, gegossenen Halterungen mit Anschlussteilen an den Gabelholmen fixiert wird, können Sie sich über die rasche Montage und Demontage ohne Werkzeug und ein sauberes Custom-Design freuen. Das Kit beinhaltet die gehärtete Polycarbonat-Windschutzscheibe, Halterung und Befestigungsklemmen mit Schnellentriegelung.

57400323 19" Leicht getönt – Poliert.
Für FXBB, FXLR ab '18 und FXDL Modelle '14-'17. Nicht für FXLRS. Windschutzscheibenmaße: Gesamthöhe – 24,4"; Breite – 17,5".

57400334 19" Leicht getönt – Poliert.
Für FXBR und FXBRS Modelle ab '18.
Windschutzscheibenmaße: Gesamthöhe – 24,4"; Breite – 17,5".

B. ABNEHMBARE SUPER SPORT WINDSCHUTZSCHEIBE

Verringert die Kraft des Windes, die auf Sie einwirkt, und hält Insekten ab, ohne dass Sie auf das Gefühl des Windes in Ihrem Haar verzichten müssen. Ideal für Fahrten in den kühlen Morgenstunden. Die schlanke Super Sport Windschutzscheibe schmiegt sich um den Scheinwerfer und unterstreicht das sportliche Profil Ihres Motorrads. Formschöne Druckguss-Halterungen mit Schnellverschlüssen fixieren die Windschutzscheibe an den Gabelholmen, nach dem Abnehmen bleiben keine unschön anzusehenden Halterungsteile übrig. Sie haben so nicht nur den Vorteil einer raschen Montage und Demontage ohne Werkzeug, sondern genießen auch ein klares Custom-Design. Kein Werkzeug erforderlich. Kit inklusive aller zur Montage der Windschutzscheibe benötigten Teile.

57300-06 19" Leicht getönt.
Für Dyna® '06-'17 (außer FLD, FXDWG, FXDF und FXDSE) und Softail FXBB sowie FXLR Modelle ab '18. FXDLS Modelle erfordern die Demontage des Windabweisers der Serienausstattung. Windschutzscheibenmaße: Gesamthöhe – 25,0"; Breite – 20,1".

57301-06 19" Leicht getönt.
Für FXDWG '06-'17, FXSB und FXSBSE '13-'17 sowie FXBR und FXBRS Modelle ab '18. Windschutzscheibenmaße: Gesamthöhe – 25,0"; Breite – 20,1".

A. ABNEHMBARE WIND SPLITTER SUPER SPORT WINDSCHUTZSCHEIBE (57400323 ABGEBILDET)

B. ABNEHMBARE SUPER SPORT WINDSCHUTZSCHEIBE (57300-06 ABGEBILDET)

Nicht alle Produkte sind in allen Ländern erhältlich – wenden Sie sich für Einzelheiten bitte an Ihren Händler.

C. ABNEHMBARE WIND SPLITTER KOMPAKT-WINDSCHUTZSCHEIBE (57400327 ABGEBILDET)

D. ABNEHMBARE KOMPAKT-WINDSCHUTZSCHEIBE (57400361 ABGEBILDET)

C. WIND SPLITTER KOMPAKT-WINDSCHUTZSCHEIBE

Diese Wind Splitter Windschutzscheibe, die so konzipiert ist, dass sie den Fahrkomfort einer größeren Windschutzscheibe bietet, hebt sich mit ihrer modernen Kontur von der Menge ab. Die kompakte Form dient dazu, dass die Windschutzscheibe unter Ihrer Sichtlinie bleibt, so dass Sie nicht durch Insekten und Straßenschmutz hindurchsehen müssen. Die obere Kante mit Klappen leitet gleichzeitig den Luftstrom und die Turbulenzen über die Windschutzscheibe hinweg. Die Klappe sorgt für ein zusätzliches Anheben des Scherwindes und bietet den Schutz einer höheren Windschutzscheibe. So können Sie eine ermüdungsfreie Fahrt mit geringerem Druck auf Ihren Brustkorb und Ihre Arme genießen. Durch die abnehmbare Konstruktion können Sie ohne Windschutzscheibe fahren, wenn Ihnen danach ist. Formschöne, gegossene Halterungen mit Schnellverschlüssen fixieren die gehärtete Windschutzscheibe aus Polycarbonat an den Gabelholmen, nach dem Abnehmen bleiben keine verunstaltenden Halterungsteile übrig. Sie haben so nicht nur den Vorteil einer raschen Montage und Demontage ohne Werkzeug, sondern genießen auch ein klares Custom-Design. Kein Werkzeug erforderlich. Kit inklusive aller zur Montage der Windschutzscheibe benötigten Teile.

Für FXBB, FXLR ab '18 und FXDL Modelle '14-'17. Nicht für FXLRS.

57400327 18" Klar – Poliert.
Windschutzscheibenmaße: Gesamthöhe – 23,4"; Breite – 17,6".

57400337 18" Leicht getönt – Poliert.
Windschutzscheibenmaße: Gesamthöhe – 23,4"; Breite – 17,6".

57400331 14" Leicht getönt – Poliert.
Windschutzscheibenmaße: Gesamthöhe – 19,5"; Breite – 17,6".

Für FXBR und FXBRS Modelle ab '18.

57400326 18" Klar – Poliert.
Windschutzscheibenmaße: Gesamthöhe – 23,4"; Breite – 17,6".

57400333 18" Leicht getönt – Poliert.
Windschutzscheibenmaße: Gesamthöhe – 23,4"; Breite – 17,6".

57400336 14" Leicht getönt – Poliert.
Windschutzscheibenmaße: Gesamthöhe – 19,5"; Breite – 17,6".

D. ABNEHMBARE KOMPAKT-WINDSCHUTZSCHEIBE

Diese widerstandsfähige und beschichtete Windschutzscheibe aus Polycarbonat schmiegt sich an den Scheinwerfer, um so bei kompaktem Profil optimalen Windschutz zu bieten. Formschöne, gegossene Halterungen mit Schnellverschlüssen fixieren die Windschutzscheibe an den Gabelholmen. Nach dem Abnehmen bleiben keine verunstaltenden Halterungsteile übrig. Sie haben so nicht nur den Vorteil einer raschen Montage und Demontage ohne Werkzeug, sondern genießen auch ein klares Custom-Design. Ohne Werkzeug zu montieren.

Für FXDRS Modelle ab '19. Windschutzscheibenmaße: Gesamthöhe – 16"; Breite – 15".

57400361 16" Leicht getönt.

Für Dyna® '06-'17 (außer FLD, FXDWG, FXDF und FXDSE) und Softail FXBB sowie FXLR Modelle ab '18. FXDLS Modelle erfordern die Demontage des Windabweisers der Serienausstattung.

58346-06 18" Klar – Poliert.
Windschutzscheibenmaße: Gesamthöhe – 26,8"; Breite – 19,7".

58348-06 14" Leicht getönt – Poliert.
Windschutzscheibenmaße: Gesamthöhe – 22,8"; Breite – 19,5".

Für FXDWG '06-'17, FXSB und FXSBSE '13-'17 sowie FXBR und FXBRS Modelle ab '18.

58387-06 18" Klar – Poliert.
Windschutzscheibenmaße: Gesamthöhe – 26,8"; Breite – 19,5".

58444-06 14" Leicht getönt – Poliert.
Windschutzscheibenmaße: Gesamthöhe – 22,8"; Breite – 19,5".

Nicht alle Produkte sind in allen Ländern erhältlich – wenden Sie sich für Einzelheiten bitte an Ihren Händler.

A. ABNEHMBARE WIND SPLITTER KOMPAKT-WINDSCHUTZSCHEIBE

Diese kompakte Windschutzscheibe ist so geformt, dass der Gegenwind um den Fahrer herum geleitet wird, und mildert so den Luftdruck gegen Ihren Brustkorb sowie die Belastung Ihrer Arme bei langen Autobahnfahrten. Diese Wind Splitter Windschutzscheibe ist so konzipiert, dass sie den Fahrkomfort einer großen Windschutzscheibe bietet. Sie zeichnet sich durch eine obere Kante mit Klappen aus, um den Luftstrom und die Turbulenzen über die Windschutzscheibe zu leiten. Die Klappe sorgt für ein zusätzliches Anheben des Scherwindes und bietet den Schutz einer höheren Windschutzscheibe. Das kompakte Design ist ein perfekter Kompromiss zwischen Funktionalität und Stil auf der Straße. Durch die abnehmbare Konstruktion können Sie ohne Windschutzscheibe fahren, wenn Sie das Gefühl des Windes in Ihrem Haar genießen möchten. Die gehärtete Windschutzscheibe aus Polycarbonat wird mit Gummiisolatoren an den Gabelbrücken befestigt, um die Schwingungen zu reduzieren, und lässt sich schnell und ohne Werkzeug an- und abbauen. Kit inklusive aller erforderlichen Befestigungsteile.

Für FLFB und FLFBS Modelle ab '18.

57400368 19" Klar – Poliert.
Windschutzscheibenmaße: Gesamthöhe – 23,2"; Breite – 18,9".

57400367 15" Leicht getönt – Poliert.
Windschutzscheibenmaße: Gesamthöhe – 17,8"; Breite – 18,5".

Für FXFB, FXFBS ab '18 und FXDF Modelle '08-'17.

57400324 19" Klar – Black.
Windschutzscheibenmaße: Gesamthöhe – 23,2"; Breite – 18,9".

57400330 15" Leicht getönt – Black.
Windschutzscheibenmaße: Gesamthöhe – 17,8"; Breite – 18,5".

B. SPORT GLIDE® WINDSCHUTZSCHEIBE

Styling plus Funktionalität. Diese 5,5" hohe Windschutzscheibe ist 4" höher als der Sport Glide Windabweiser der Serienausstattung und sorgt für ein sportliches Styling mit etwas mehr Windschutz. Die höheren Windschutzscheiben drängen mehr Luft nach oben über den Fahrer und helfen, Helmturbulenzen und windbedingte Müdigkeit zu reduzieren. Harley-Davidson® Windschutzscheiben sind aus hartbeschichtetem Polycarbonat geformt und bieten eine hohe Steifigkeit und Kratzfestigkeit. Die leichte Tönung ergänzt zudem jede Lackierung.

57400360 5.5" Leicht getönt.
Für FLSB Modelle ab '18.

Ebenfalls erhältlich:

TRANSPARENTER LACKSCHUTZ-KIT – SPORT GLIDE

Diese transparente Schicht schützt die Lackierung vor Insekten, Schrammen und Straßensplitt. Das kristallklare Material schützt die Lackierung, ohne die Gesamterscheinung des Motorrads zu ändern. Zudem verbergen die optischen Eigenschaften des Materials Schrammen und Kratzer. Der Lackschutz wird ähnlich angebracht wie Tönungsfolien bei Autos. Das Material kann entfernt und erneuert werden, wenn es nicht länger ästhetisch aussieht. Kratzer auf der Lackierung können kostspielige Reparaturarbeiten verursachen, Kratzer auf dieser Schicht können jedoch lediglich durch die Anwendung von ein wenig Hitze mit einer Heißluftpistole entfernt werden.

Für FLSB Modelle ab '18. Nicht empfohlen für die Verwendung auf Denim-Lackierungen oder Lackierungen aus dem Zubehörmarkt.

11100225 Verkleidung.

11100222 Satteltaschen.

A. ABNEHMBARE WIND SPLITTER KOMPAKT-WINDSCHUTZSCHEIBE (57400324 ABGEBILDET)

B. SPORT GLIDE WINDSCHUTZSCHEIBE

Nicht alle Produkte sind in allen Ländern erhältlich – wenden Sie sich für Einzelheiten bitte an Ihren Händler.

C. KING-SIZE H-D DETACHABLES WINDSCHUTZSCHEIBE (DELUXE-MODELL ABGEBILDET)

D. KING-SIZE NOSTALGIC H-D DETACHABLES WINDSCHUTZSCHEIBE (DELUXE-MODELL ABGEBILDET)

C. KING-SIZE H-D® DETACHABLES™ WINDSCHUTZSCHEIBE

Da geht nichts dran vorbei. Die King-Size Windschutzscheibe stellt den ultimativen Schutz bereit. Diese vollständig abdeckende Windschutzscheibe sorgt für einen sauberen, abgeleiteten Luftstrom über und rund um den Fahrer und den Beifahrer. Da sie in Sekundenschnelle ohne Werkzeuge an- und abgebaut werden kann, verleiht Ihnen eine abnehmbare Windschutzscheibe die Freiheit, Ihr Bike ganz schnell zu variieren. Über Land sind Sie vor den Elementen geschützt, und können die Windschutzscheibe schnell abbauen, um stilgerecht durch die Straßen zu fahren. Diese einteilige Windschutzscheibe ist aus gehärtetem Polycarbonat gefertigt und so gegen Kratzer und Schrammen geschützt. Die Scheibe wird mit Edelstahl-Montagehalterungen befestigt und zur besseren Isolierung mit Gummihülsen eingesetzt. Die Windschutzscheiben sind in einer Vielzahl von Höhen je nach Ihrer Körpergröße sowie mit traditionell polierten oder zeitgemäß schwarzglänzenden Streben passend zum Stil Ihres Bikes erhältlich. Kit inklusive Befestigungsteile.

Für FLDE, FLHC und FLHCS Modelle ab '18.

57400328 21" Klar – Poliert.
Windschutzscheibenmaße: Gesamthöhe – 26,8"; Breite – 21,4".

57400332 18" Klar – Poliert.
Windschutzscheibenmaße: Gesamthöhe – 23,8"; Breite – 21,5".

57400325 18" Klar – Schwarz.
Windschutzscheibenmaße: Gesamthöhe – 23,8"; Breite – 21,5".

Für FLSL Modelle ab '18.

57400369 21" Klar – Schwarz.
Windschutzscheibenmaße: Gesamthöhe – 28,6"; Breite – 21,4".

57400335 18" Klar – Schwarz.
Windschutzscheibenmaße: Gesamthöhe – 23,8"; Breite – 21,5".

D. KING-SIZE NOSTALGIC H-D DETACHABLES WINDSCHUTZSCHEIBE

Eine Windschutzscheibe sorgt für eine Barriere zwischen dem Fahrer und Insekten, aus fahrenden Autos geworfenen Zigarettenstummeln, Schmutzpartikeln und schlechter Luft. Die Windschutzscheibe leitet den Fahrtwind und Windstöße so, dass ein windgeschützter Bereich für den Komfort von Fahrer und Beifahrer entsteht. Aber es geht nicht nur um die Funktion. Diese einteilige Windschutzscheibe verfügt über eine hufeisenförmige Haltestrebe im Nostalgie-Look, die perfekt zu Ihrem klassischen Harley-Davidson® Motorrad passt. Diese hohe Windschutzscheibe ist aus gehärtetem, kratzsicherem Polycarbonat gefertigt und bietet maximalen Schutz auf der Autobahn. Wenn Sie aber „nackt" fahren möchten, kann die Windschutzscheibe vollständig abgenommen oder in Sekundenschnelle wieder montiert werden, wenn Ihnen der Sinn danach steht. Kit inklusive Befestigungsteile.

57400329 21" Klar – Poliert.
Für FLDE, FLHC und FLHCS Modelle ab '18.
Windschutzscheibenmaße: Gesamthöhe – 27,0"; Breite – 21,5".

Nicht alle Produkte sind in allen Ländern erhältlich – wenden Sie sich für Einzelheiten bitte an Ihren Händler.

GENIESSEN SIE DIE FAHRT

Das Verhältnis zwischen Sitz, Lenker und Fußhebel wirkt sich erheblich auf den Komfort, die Bedienung und das Selbstvertrauen beim Fahren Ihres Motorrads aus. Sobald Sie das Bike ausgesucht haben, ist es an der Zeit, die Optionen zu wählen, die für Ihre Körpergröße optimal sind.

Kleinere Fahrer können mit einem Reach™ Sitz, mittigen Fußhebeln und einer tiefergelegten Federung die Fahrposition anpassen.

Größere Fahrer können ihre Sitzhaltung durch einen Wechsel zu einem Tallboy™ Sitz und einer vorverlegten Fußrastenanlage optimieren.

LEGEN SIE IHRE POSITION UND IHR FAHRGEFÜHL FEST

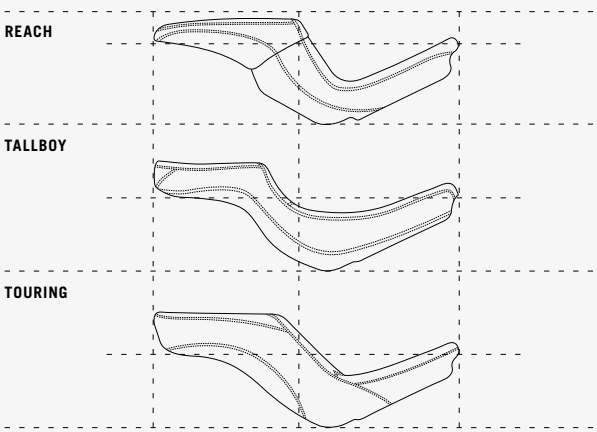

SITZE

Höhe und Form des Sitzes wirken sich auf den Komfort des Fahrers, das richtige Zusammenpassen und das Selbstvertrauen aus. Der Fahrkomfort hängt entscheidend von der Sitzposition im Verhältnis zu den Fuß- und Lenker-Bedienungselementen sowie zum Boden ab.

SIEHE SEITEN 159-170

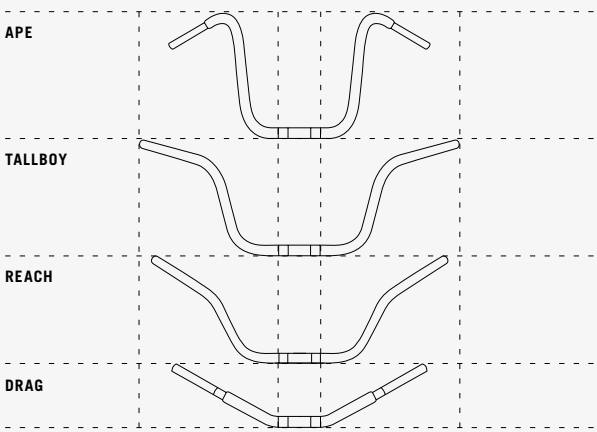

LENKER

Die durch den Lenker vorgegebene Position Ihrer Arme, Hände und Handgelenke hat einen direkten Einfluss darauf, wie Sie sich auf dem Motorrad fühlen. Wählen Sie einen gut zu haltenden Lenker, der Sie beim Manövrieren nicht aus dem Sitz drückt.

SIEHE SEITEN 590-608

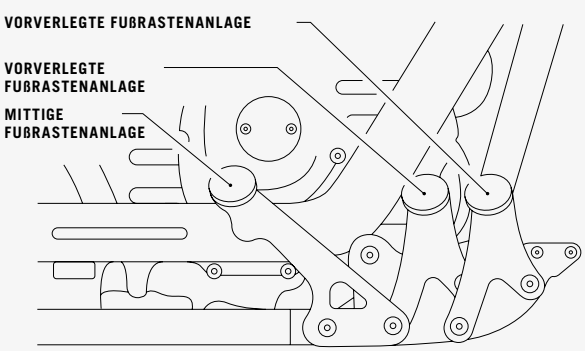

FUSSHEBEL

Eine Korrektur der Position der Füße entspannt die Muskulatur, entlastet das Steißbein und verhindert eine vorzeitige Ermüdung des Fahrers. Die richtige Sitzhaltung verlängert Ihre tägliche Zeit im Sattel um Stunden des Komforts und um Hunderte von Reisekilometern.

SIEHE SEITEN 185-189

FEDERUNG

Die Einstellung der Fahrhöhe Ihres Motorrads durch Anheben oder Absenken der Federung ist oft der erste Schritt zur Anpassung an Ihre Körpergröße. Eine gute Trittsicherheit beim Halten steigert Ihr Gefühl der Sicherheit.

SIEHE SEITE 184

Nicht alle Produkte sind in allen Ländern erhältlich – wenden Sie sich für Einzelheiten bitte an Ihren Händler.

A. ABGESCHRÄGTER SOLO SITZ (52000389 ABGEBILDET)

A. ABGESCHRÄGTER SOLO SITZ (52000391 ABGEBILDET)

A. ABGESCHRÄGTER SOLO SITZ (52000390 ABGEBILDET)

B. ABGESCHRÄGTER SOZIUSSITZ (52400197 ABGEBILDET)

B. ABGESCHRÄGTER SOZIUSSITZ (52400196 ABGEBILDET)

A. ABGESCHRÄGTER SOLO SITZ

Sie machen keine Kompromisse beim Stil und beim Aussehen, nur um es bequemer zu haben. Warum auch? Jetzt können Sie beides haben, ohne dass es jemand merkt. Bei der Entwicklung der abgeschrägten Sitze wurde auf Ihr Styling ebenso Wert gelegt wie auf die Funktion. Sie wirken nicht so klobig wie ein Komfortsitz. Das niedrige, schmale Profil der abgeschrägten Sitze ergänzt die Linien des Motorrads. Die Kohlefaser-ähnlichen Einsätze, das Zickzack-Plissee, der gestickte HDMC™ Schriftzug und kantige Aluminiumknöpfe, die nicht auftragen, sorgen für einen individuellen Look. Das leichte und atmungsaktive 3-D-Netzmaterial ist unsichtbar und macht gleichzeitig jede Fahrt angenehmer. 3-D-Netzstoff absorbiert die Stöße der schlechtesten Straßen, obwohl das Material wesentlich dünner ist als bei vergleichbaren Sitzen. Versiegelte Nähte halten Wasser fern und Ihren verlängerten Rücken trocken, auch wenn der Sitz nass ist, und die hintere Abschrägung des Sitzes sorgt am unteren Rücken des Fahrers für besonderen Komfort.

52000389
Für FLSB, FXLR und FXLRS Modelle ab '18. Sitzbreite 12,75". Nicht in Verbindung mit Soziussitzen verwendbar.

52000391
Für FXFB und FXFBS Modelle ab '18. Sitzbreite 11,5".

52000390
Für FXDRS Modelle ab '19. Sitzbreite 13,0".

B. ABGESCHRÄGTER SOZIUSSITZ

Lassen Sie Ihren Beifahrer komfortabel mitfahren, ohne Abstriche am Charakter Ihres Motorrads zu machen. Versiegelte Nähte halten Wasser fern und den verlängerten Rücken des Sozius trocken, auch wenn der Sitz nass ist. Passend zum abgeschrägten Solo Sitz.

52400197 FXFB-Design.
Für FXFB und FXFBS Modelle ab '18 mit abgeschrägtem Solo Sitz P/N 52000391. Soziussitzbreite 6,75".

52400196 FXDR™ 114-Design.
Für FXDRS Modelle ab '19 mit abgeschrägtem Solo Sitz P/N 52000390. Soziussitzbreite 9,25".

3-D-Netz-Technologie

Wasserfeste Nähte

Nicht alle Produkte sind in allen Ländern erhältlich – wenden Sie sich für Einzelheiten bitte an Ihren Händler.

Sitze – abgeschrägte Doppelsitzbänke

A. ABGESCHRÄGTE DOPPELSITZBANK

Sie machen keine Kompromisse beim Stil und beim Aussehen, nur um es bequemer zu haben. Warum auch? Jetzt können Sie beides haben, ohne dass es jemand merkt. Bei der Entwicklung der abgeschrägten Sitze wurde auf Ihr Styling ebenso Wert gelegt wie auf die Funktion. Sie wirken nicht so klobig wie ein Komfortsitz. Das niedrige, schmale Profil der abgeschrägten Sitze ergänzt die Linien des Motorrads. Die Kohlefaser-ähnlichen Einsätze, das Zickzack-Plissee, der gestickte HDMC™ Schriftzug und kantige Aluminiumknöpfe, die nicht auftragen, sorgen für einen individuellen Look. Das leichte und atmungsaktive 3-D-Netzmaterial ist unsichtbar und macht gleichzeitig jede Fahrt angenehmer. 3-D-Netzstoff absorbiert die Stöße der schlechtesten Straßen, obwohl das Material wesentlich dünner ist als bei vergleichbaren Sitzen. Versiegelte Nähte halten Wasser fern und Ihren verlängerten Rücken trocken, auch wenn der Sitz nass ist, und die hintere Abschrägung des Sitzes sorgt am unteren Rücken des Fahrers für besonderen Komfort.

52000387
Für FLDE, FLHC, FLHCS und FLSL Modelle ab '18. FLDE- und FLSL-Modelle erfordern separat erhältliche Soziusfußrasten und das Montagekit für Soziusfußrasten P/N 50500769 oder 50500771. Sitzbreite 12,75" (32,4 cm); Soziussitzbreite 7,0" (17,8 cm).

52000388
Für FLFB und FLFBS Modelle ab '18. Sitzbreite 12,5"; Soziussitzbreite 7,0".

52000400
Für FXBB Modelle ab '18. Sitzbreite 12,5"; Soziussitzbreite 7,0".

52000401
Für FXBR und FXBRS Modelle ab '18. Sitzbreite 12,25"; Soziussitzbreite 7,0".

A. ABGESCHRÄGTE DOPPELSITZBANK (52000387 ABGEBILDET)

A. ABGESCHRÄGTE DOPPELSITZBANK (52000388 ABGEBILDET)

A. ABGESCHRÄGTE DOPPELSITZBANK (52000400 ABGEBILDET)

A. ABGESCHRÄGTE DOPPELSITZBANK (52000401 ABGEBILDET)

3-D-Netz-Technologie

Wasserfeste Nähte

Nicht alle Produkte sind in allen Ländern erhältlich – wenden Sie sich für Einzelheiten bitte an Ihren Händler.

B. BRAWLER SOLO SITZ (52000301 ABGEBILDET)

B. BRAWLER SOLO SITZ (52000299 ABGEBILDET)

C. BADLANDER SITZ (52000300 ABGEBILDET)

C. BADLANDER SITZ (52000298 ABGEBILDET)

B. BRAWLER™ SOLO SITZ

Wenn Sie lieber allein fahren, haben wir den richtigen Sitz für Sie. Die hochwertigen Solo Sitze mit glatter und schnittiger Form schmiegen sich an den Rahmen an und verleihen Ihrer Maschine einen echten Custom-Look. Dank dem Brawler Sitzdesign sitzt der Fahrer „im Bike" für eine niedrige, lässige Fahrposition. Durch die Sitzform wird er im Sitz festgehalten. Der Brawler Sitz ist mit einem einzigartigen Sitzträger und Sitz-Montagezubehör mit Ösen ausgestattet, und der schnittige hintere Bereich wird von einem eingesetzten Custom-Medaillon unterstrichen. Die individuell genähte Sitzoberfläche aus Vinyl verfügt über ein dezentes Vinyl-Inlay aus kontrastierendem Material, und das konturierte Schaumpolster bietet ein festes, aber luxuriöses Sitzgefühl. Sitz nicht in Verbindung mit Soziussitzen verwendbar.

52000301
Für FLDE , FLHC, FLHCS, FLSL und FXBB Modelle ab '18. Sitzbreite 10,0". Nicht in Verbindung mit Soziussitzen verwendbar.

52000299
Für FLFB, FLFBS, FXBR und FXBRS Modelle ab '18. Sitzbreite 11,0". Nicht in Verbindung mit Soziussitzen verwendbar.

C. BADLANDER™ SITZ

Eine elegante, glatte Oberfläche, feine Steppnähte und eine sich eng an den Rahmen anschmiegende Kontur ergänzen sich zu einem Erscheinungsbild, wie Sie es nur bei Harley finden. Das niedrige Design sorgt für eine geringere Sitzhöhe – ideal für Fahrer, die einen geringen Abstand zum Boden wollen. Die lange und schlanke Form ermöglicht größeren Fahrern mehr Abstand zu den Hand- und Fußhebeln, ohne dabei höher zu sitzen. Der Sitz ist mit wasserfestem Vinyl überzogen und mit einem gestickten Harley-Davidson Schriftzug verziert. Das Kit beinhaltet Halteriemen und sämtliche Montageteile.

52000300
Für FLDE , FLHC, FLHCS, FLSL und FXBB Modelle ab '18. FLDE, FLSL und FXBB Modelle erfordern separat erhältliche Soziusfußrasten und Soziusfußrasten-Montagekit P/N 50500769 oder 50500771. Sitzbreite 12,0"; Soziussitzbreite 5,5".

52000298
Für FLSB und FXLR Modelle ab '18. Sitzbreite 11,0"; Soziussitzbreite 6,0".

52000297
Für FLFB, FLFBS, FXBR und FXBRS Modelle ab '18. Sitzbreite 12,5"; Soziussitzbreite 6,0".

Nicht alle Produkte sind in allen Ländern erhältlich – wenden Sie sich für Einzelheiten bitte an Ihren Händler.

REACH SOLO SITZE
Vom Harley-Davidson Custom-Medaillon aus Metall bis zu eleganten Rückenlehne stellt dieser Sitz die ergonomische Form bereit, die kleinere Fahrer benötigen. Der Reach Solo Sitz ist so geformt und gestaltet, dass der Fahrer leicht den Boden erreichen kann, daher sitzt der Fahrer im Vergleich zum serienmäßigen Sitz näher an den Bedienelementen. Das schmale Vorderteil und die Sitzposition geben dem Fahrer mehr Sicherheit und Kontrolle, während das Motorrad hält oder bei Parkmanövern, während die großzügige Sitzbreite bei langen Fahrten mehr Halt bietet. Und der nach oben geschwungene hintere Teil des Sitzes sorgt für eine feste Sitzposition, ohne Sie auf eine bestimmte Position einzuschränken. Dieser Sitz wird für Fahrer mit einer Größe von 5'-2" bis 5'-8" für maximalen Komfort und optimale Unterstützung empfohlen.

A. REACH SOLO SITZ – DELUXE STIL
Passend zum klassischen Stil des Softail Deluxe Modells, zeichnet sich dieser Reach Solo Sitz durch doppelte Nähte in der Mitte der Sitzfläche und Premium-Lederflanken mit dekorativen Einsätzen aus. Passender Soziussitz P/N 52400175 verfügbar.

Maße verglichen mit anderen Sitzoptionen:
- Standardsitz Deluxe Modell '18 – 1,5" weiter vorn
- Standardsitz Heritage Modell '18 – 1,5" weiter vorn

52000302
Für FLDE, FLHC und FLHCS Modelle ab '18. Nicht für FLHC oder FLHCS Original-Soziussitz geeignet. Sitzbreite 14,5".

B. REACH SOLO SITZ – SOFTAIL SLIM® STIL
Dieser minimalistische Reach Solo Sitz zeichnet sich durch das klassische „Tuck and Roll"-Design aus, das perfekt zum Bobber Stil der Softail Slim Modelle passt. Passender Soziussitz P/N 52400129 verfügbar.

Maße verglichen mit anderen Sitzoptionen:
- Standardsitz Softail Modell '18 – 1,25" weiter vorn.

52000303
Für FLSL Modelle ab '18. Sitzbreite 11,5".

C. REACH SOLO SITZ – BREAKOUT® '18 STIL
Dieser bequeme Reach Solo Sitz ist abgestimmt auf den Sitz des Softail Breakout Modells der Serienausstattung und ist mit üppigen roten Nähten, einer texturierten Vinyleinlage und einem Harley-Davidson Medaillon-Einsatz ausgestattet. Die Sitzoberfläche und die Nähte passen zum Soziussitz der Serienausstattung des Modelljahres '18.

Maße verglichen mit anderen Sitzoptionen:
- Standardsitz Breakout Modell '18 – 1,5" weiter vorn.

52000304 Rote Nähte.
Für FXBR und FXBRS Modelle ab '18 mit Original-Soziussitz oder Sundowner Soziussitz P/N 52400225 oder 52400169. Sitzbreite 13,0".

D. REACH SOLO SITZ – BREAKOUT '19 STIL
Dieser bequeme Reach Solo Sitz ist abgestimmt auf den Sitz des Softail Breakout Modells der Serienausstattung und mit grauen Nähten, einer texturierten Vinyleinlage und einem Harley-Davidson Medaillon-Einsatz ausgestattet. Die Sitzoberfläche und die Nähte passen zum Soziussitz der Serienausstattung des Modelljahres '19.

Maße verglichen mit anderen Sitzoptionen:
- Standardsitz Breakout Modell '19 – 1,5" weiter vorn.

52000430 Graue Nähte.
Für FXBR und FXBRS Modelle ab '18 mit Original-Soziussitz oder Sundowner Soziussitz P/N 52400225 oder 52400169. Sitzbreite 13,0".

A. REACH SOLO SITZ – DELUXE STIL

B. REACH SOLO SITZ – SOFTAIL SLIM STIL

C. REACH SOLO SITZ – BREAKOUT '18 STIL, ROTE STEPPUNG (ABGEBILDET MIT SOZIUSSITZ DER SERIENAUSSTATTUNG)

D. REACH SOLO SITZ – BREAKOUT '19 STIL, GRAUE STEPPUNG

Reach Sitze

Nicht alle Produkte sind in allen Ländern erhältlich – wenden Sie sich für Einzelheiten bitte an Ihren Händler.

E. REACH SITZ – FXDR 114 STIL

F. REACH SOLO SITZ – FAT BOY STIL (ABGEBILDET MIT ORIGINAL-SOZIUSSITZ)

G. REACH DOPPELSITZBANK – SPORT GLIDE STIL

H. REACH DOPPELSITZBANK – FAT BOB STIL

E. REACH SOLO SITZ – FXDR™ 114 STIL
Dieser Reach Solo Sitz bringt Sie den Bedienelementen näher, ohne Abstriche am Stil des FXDR 114 Modells zu machen, nach dem sich alle umdrehen. Die Reach Sitze wurden entwickelt, um es Fahrern mit kürzerer Schrittlänge zu ermöglichen, den Boden besser zu erreichen. Sie sind so geformt, dass der Fahrer bequem und sicher an die Hand- und Fußhebel gelangen kann. Im Vergleich zum Originalsitz befindet sich die Sitzposition des Fahrers beim Reach Sitz ungefähr 1,5"(3,8 cm) weiter vorn. Das bringt die Beine näher zusammen, damit der Fahrer die Steuerelemente und den Boden bequemer erreicht. Reach Sitze verfügen über ein abgestepptes Profil, dass den Rücken unterstützt und verhindert, dass der Fahrer beim Beschleunigen nach hinten rutscht. Dieser Reach Solo Sitz passt durch sein Design ebenso gut zum Modell FXDR 114 wie der Originalsitz.

Maße verglichen mit anderen Sitzoptionen:
- Standardsitz FXDRS Modell – 1,5" weiter vorn.

52000398
Für FXDRS Modelle ab '19. Sitzbreite 11,5".

F. REACH SOLO SITZ – FAT BOY® STIL
Dieser Reach Solo Sitz bringt Sie den Bedienelementen näher, ohne Abstriche am Stil des Fat Boy Modells zu machen, nach dem sich alle umdrehen. Der Sitz zeichnet sich durch Nähte und eine Sitztextur aus, die perfekt zum Soziussitz der Serienausstattung passen.

Maße verglichen mit anderen Sitzoptionen:
- Serienmäßiger Sitz Fat Boy Modell '18 – 1,0" weiter vorn.

52000352
Für FLFB und FLFBS Modelle ab '18 mit originalem Soziussitz oder Sundowner Soziussitz P/N 52400170. Sitzbreite 14,0".

REACH DOPPELSITZBANK
Die Reach Sitze ermöglichen es Fahrern mit kürzerer Schrittlänge, den Boden besser zu erreichen. Sie sind so geformt, dass der Fahrer bequem und sicher an die Hand- und Fußhebel gelangen kann. Die breite Sitzfläche bietet hervorragenden Halt, und der schmale, konische Vorderbereich bringt die Beine des Fahrers näher zusammen, damit er im Stand bequem den Boden erreicht. Diese Reach Doppelsitzbank verfügt über ein gestuftes Profil, das verhindert, dass der Fahrer beim Beschleunigen nach hinten rutscht. Eine großzügige, erhöhte Soziusposition umschmiegt das Steißbein und sorgt für stundenlangen Fahrkomfort. Das klassische Harley-Davidson Medaillon verleiht der Vinylsitzfläche Akzente.

G. REACH DOPPELSITZBANK – SPORT GLIDE® STIL
Diese einteilige Reach Doppelsitzbank aus glattem Vinyl ist so gestaltet, dass sie wie ein separater Solo Sitz und ein Soziussitz aussieht. Damit passt sie perfekt zu den geschwungenen Linien des Low Rider® Modells.

Maße verglichen mit anderen Sitzoptionen:
- Standardsitz Low Rider Modell '18 – 0,5" niedriger, 1,5" weiter vorn.

52000354
Für FLSB und FXLR Modelle ab '18. Sitzbreite 12,0"; Soziussitzbreite 5,5".

H. REACH DOPPELSITZBANK – FAT BOB® STIL
Gestaltet, um den technischen Stil des originalen Fat Bob Sitzes zu widerspiegeln, zeichnet sich diese Reach Doppelsitzbank durch texturierte Suede-ähnliche Sitzflächen für den Grip und erhöhte Blenden für einen robusten taktischen Look aus.

Maße verglichen mit anderen Sitzoptionen:
- Standardsitz Fat Bob Modell '18 – 0,5" niedriger, 1,25" weiter vorn.

52000353
Für FXFB und FXFBS Modelle ab '18. Sitzbreite 11,0"; Soziussitzbreite 6,0".

Nicht alle Produkte sind in allen Ländern erhältlich – wenden Sie sich für Einzelheiten bitte an Ihren Händler.

TALLBOY DOPPELSITZBANK
Die richtige Sitzhaltung kann einem großen Fahrer zu deutlich mehr Bequemlichkeit auf dem Bike verhelfen und steife Beine und Rückenbelastungen bei einem langen Tag im Sattel vermeiden. Ein Tallboy Sitz erhöht die Sitzposition und verlagert Fahrer mit größerer Schrittlänge im Vergleich zur serienmäßigen Sitzposition weiter nach oben und zurück, um eine „Knie am Kinn"-Position zu vermeiden. Der Fahrer wird in einer natürlichen Reichweite zu den Hand- und Fußhebeln platziert. Tallboy Sitze haben eine Schalenform und eine breite Sitzfläche, um den Druck auf die Wirbelsäule des Fahrers zu mindern, ohne sperrig oder überladen zu wirken. Dazu ist der Beifahrersitz ist für maximalen Komfort des Beifahrers geformt und gepolstert. Das runde Harley-Davidson Medaillon verleiht der Vinylsitzfläche Akzente.

A. TALLBOY DOPPELSITZBANK – DELUXE, HERITAGE, SOFTAIL SLIM® UND STREET BOB®
Maße verglichen mit anderen Sitzoptionen:
- Standardsitz Deluxe Modell '18 – 2,5" weiter hinten, 1,0" höher.
- Standardsitz Heritage Modell '18 – 2,5" weiter hinten, 1,0" höher.
- Standardsitz Slim Modell '18 – 1,75" weiter hinten, 1,75" höher.
- Standardsitz Street Bob Modell '18 – 2,5" weiter hinten, 1,0" höher.

52000355
Für FLDE , FLHC, FLHCS, FLSL und FXBB Modelle ab '18. Sitzbreite 14,5"; Soziussitzbreite 9,75".

B. TALLBOY DOPPELSITZBANK – FAT BOY® UND BREAKOUT®
Maße verglichen mit anderen Sitzoptionen:
- Standardsitz Fat Boy Modell '18 – 3,5" weiter hinten, 0,75" höher.
- Standardsitz Breakout Modell '18 – 1,75" weiter hinten, 1,25" höher.

52000356
Für FLFB, FLFBS, FXBR und FXBRS Modelle ab '18. Sitzbreite 14,25"; Soziussitzbreite 10,0".

C. TALLBOY DOPPELSITZBANK – LOW RIDER®
Maße verglichen mit anderen Sitzoptionen:
- Standardsitz Low Rider Modell '18 – 2,75" weiter hinten, 1,0" höher.

52000305
Für FLSB und FXLR Modelle ab '18. Sitzbreite 14,5"; Soziussitzbreite 9,0".

A. TALLBOY DOPPELSITZBANK – DELUXE, HERITAGE, SOFTAIL SLIM UND STREET BOB

B. TALLBOY DOPPELSITZBANK – FAT BOY UND BREAKOUT

C. TALLBOY DOPPELSITZBANK – LOW RIDER

Tallboy Sitze

Nicht alle Produkte sind in allen Ländern erhältlich – wenden Sie sich für Einzelheiten bitte an Ihren Händler.

D. HARLEY HAMMOCK TOURING SITZ

D. HARLEY HAMMOCK TOURING SITZE (FAT BOY® MODELL ABGEBILDET)

D. HARLEY HAMMOCK TOURING SITZE (DELUXE MODELL MIT OPTIONALER FAHRERRÜCKENLEHNE ABGEBILDET)

D. HARLEY® HAMMOCK TOURING SITZE

Bleiben Sie den ganzen Tag im Sattel. Diese Harley Hammock Sitze haben breite Sitzflächen und eine flache Schalenform, um das Gewicht gleichmäßig zu verteilen und Druckstellen zu verringern. Das Körpergewicht des Fahrers wird unter dem 2 Zoll dicken herkömmlichen Schaum aus zwei unterschiedlichen Dichten durch ein revolutionäres Textilfederungssystem unterstützt. Das schlingenähnliche Federungssystem ist in den Sitz integriert und wirkt mit der 2 Zoll dicken Federung über der Sitzwanne wie eine Hängematte. Dieses innere System verhindert ein Durchsacken und erhöht Komfort und Ausdauer auf langen Strecken um 30 %, indem es den Fahrer vor Stößen durch Schlaglöcher und Dehnungsfugen an Autobahnen schützt. Die mit rautenförmigen Nähten versehene Vinyloberfläche des Sitzes lässt sich leicht reinigen und pflegen und kann mit einer optionalen Fahrerrückenlehne als Rückenstütze ausgerüstet werden.

52000294
Für FLFB, FLFBS, FXBR und FXBRS Modelle ab '18. Sitzbreite 16,5"; Soziussitzbreite 10,75".

52000290
Für FLDE , FLHC, FLHCS, FLSL und FXBB Modelle ab '18. Sitzbreite 16,0"; Soziussitzbreite 11,25".

Abgebildet mit:

EINSTELLBARE FAHRERRÜCKENLEHNE

Sorgen Sie durch die Rückenstütze für Fahrkomfort auf Langstrecken. Dieses konturierte Rückenpolster zeichnet sich nicht nur durch eine schnittige Form aus, die den unteren Rücken perfekt abstützt, ohne den Fahrer nach vorn zu drücken, sondern auch durch ein schlankes Profil, so dass der Beifahrer noch mehr Platz hat. Eine verstellbare Halterungsstütze mit vier Befestigungspositionen ermöglicht unterschiedliche Sitz- und Fahrpositionen. Der variable Winkel des Rückenpolsters sorgt für maximalen Komfort.

52300409
Für FLDE, FLHC, FLHCS, FLSL, FXBB, FLFB, FLFBS, FXBR und FXBRS Modelle ab '18 mit Signature Hammock Sitz P/N 52000290 oder 52000294. Breite des Rückenlehnenpolsters 11,25".

Nicht alle Produkte sind in allen Ländern erhältlich – wenden Sie sich für Einzelheiten bitte an Ihren Händler.

SUNDOWNER SOLO SITZE
Von Sonnenaufgang bis -untergang komfortabel und stilvoll fahren. Die Form und Schaumstoffdichte des Sundowner Solo Sitzes wurde in Straßentests mit Hunderten von Stunden und anhand von ergonomischen Prüfungen entwickelt. Das einzigartige, tiefe Schalensitz-Design umschmiegt das Steißbein und sorgt für zusätzlichen Rückenhalt für den Fahrer. Die schmale Sitzspitze bringt die Beine näher zusammen und passt hervorragend zum hinteren Teil des Kraftstofftanks. Die Sitze sind aus erstklassigen, texturierten Vinyloberflächen für Komfort und Dauerhaftigkeit gefertigt.

A. SUNDOWNER SOLO SITZ – DELUXE UND HERITAGE SOFTAIL®
Mit runden Kurven und genähten Mittelblenden passt dieser breite Sundowner Solo Sitz zum Stil der klassischen Softail Modelle. Passender Soziussitz P/N 52400168 für Softail Deluxe und Heritage Modelle verfügbar.

52000291
Für FLDE, FLHC und FLHCS Modelle ab '18. Sitzbreite 16,5".

B. SUNDOWNER SOLO SITZ – BREAKOUT® '18 STIL
Dieser Sundowner Solo Sitz orientiert sich am Serienausstattungs-Sitz des Softail Breakout Modells des Modelljahrs '18 und zeigt eine texturierte Vinyl-Einlage, eine üppige rote Steppung und einen schwarzen Harley-Davidson Medaillon-Einsatz. Für das Fahren zu zweit kombinieren Sie den Solo Sitz mit dem Originalsitz oder einem passenden Sundowner Soziussitz P/N 52400169.

52000292 Rote Nähte.
Für FXBR und FXBRS Modelle ab '18. Sitzbreite 16,75".

C. SUNDOWNER SOLO SITZ – BREAKOUT '19 STIL
Dieser Sundowner Solo Sitz ist auf den Sitz des Softail Breakout Modells der Serienausstattung des Modelljahres '19 abgestimmt und mit einer texturierten Vinyl-Einlage, grauen Nähten und einem schwarzen Harley-Davidson Medaillon-Einsatz ausgestattet. Für das Fahren zu zweit kombinieren Sie den Solo Sitz mit dem Sitz der Serienausstattung oder einem passenden Sundowner Soziussitz P/N 52400225.

52000429 Graue Nähte.
Für FXBR und FXBRS Modelle ab '18. Sitzbreite 16,75".

D. SUNDOWNER SOLO SITZ – FAT BOY®
Glattes Vinyl und doppelte Nähte an den Seitenblenden definieren den Look des Sundowner Solo Sitzes für Fat Boy Modelle und passen perfekt zum Original-Soziussitz. Für zusätzlichen Komfort des Beifahrers können Sie diesen Sitz auch durch den passenden Sundowner Soziussitz P/N 52400170 ergänzen.

52000293
Für FLFB und FLFBS Modelle ab '18. Sitzbreite 16,25".

A. SUNDOWNER SOLO SITZ – DELUXE UND HERITAGE SOFTAIL (DELUXE MIT SUNDOWNER SOZIUSSITZ ABGEBILDET)

B. SUNDOWNER SOLO SITZ – BREAKOUT '18, ROTE STEPPUNG (MIT SUNDOWNER SOZIUSSITZ ABGEBILDET)

C. SUNDOWNER SOLO SITZ – BREAKOUT '19, GRAUE STEPPUNG

D. SUNDOWNER SOLO SITZ – FAT BOY (MIT SUNDOWNER SOZIUSSITZ ABGEBILDET)

Nicht alle Produkte sind in allen Ländern erhältlich – wenden Sie sich für Einzelheiten bitte an Ihren Händler.

E. SUNDOWNER SITZ – FXDR 114 DESIGN

F. SUNDOWNER SOZIUSSITZ – FXDR 114 DESIGN

G. SUNDOWNER SOLO SITZ – DELUXE, HERITAGE SOFTAIL, SOFTAIL SLIM UND STREET BOB

H. SUNDOWNER SITZ – FAT BOB

I. SUNDOWNER SITZ – LOW RIDER

E. SUNDOWNER SITZ – FXDR™ 114 STIL
Mit dem Sundowner Sitz müssen Sie trotz eleganter Optik nicht auf Komfort verzichten. Das gesteppte Design im Muster von Uhrenarmbandgliedern bietet einen Hightech-Look und vermeidet gleichzeitig Druckpunkte. Die schwarzen Nähte auf schwarzem Untergrund runden das Styling für das FXDR 114 Modell ab. Das niedrige Profil des Sundowner Sitzes macht ihn zur perfekten Ergänzung für die FXDR 114. Er ist viel breiter als der Originalsitz und verteilt dadurch das Körpergewicht auf Langstrecken komfortabler. Die konkave Form macht ihn rückenschonend und vermeidet Druckpunkte.

52000399
Für FXDRS Modelle ab '19. Sitzbreite 14,0".

F. SUNDOWNER SOZIUSSITZ – FXDR 114 DESIGN
Das Design und die Nähte der Sundowner Sitze sind auf das Design der FXDR 114 abgestimmt. Dieser Sundowner Soziussitz bietet Langstreckenkomfort für Ihren Reisebegleiter.

52400204
Für FXDRS-Modelle ab '19 mit Sundowner Solositz P/N 52000399. Passt auch zum Originalsitz, ist aber nicht identisch. Soziussitzbreite 10,0".

SUNDOWNER DOPPELSITZBANK
Der Sundowner Sitz sorgt für höchsten Komfort auch auf langen Strecken. Die tiefe Sitzschale ermöglicht eine bequeme Touring-Sitzhaltung und ist großzügig gepolstert. Fahrer und Beifahrer genießen so höchsten Komfort auf langen Touren. Die Schalenform bietet dem Fahrer eine zusätzliche Rückenstütze. Der breite Soziussitz ist so geformt, dass er den Druck gleichmäßig verteilt und so Druckstellen minimiert.

G. SUNDOWNER SOLO SITZ – DELUXE, HERITAGE SOFTAIL®, SOFTAIL SLIM® UND STREET BOB®
Mit glatter Vinylabdeckung und einem großzügigen Platzangebot für Fahrer und Beifahrer ist diese bequeme Sundowner Doppelsitzbank so gestaltet, dass Sie noch mehr Zeit im Sattel verbringen können. Die geschwungenen Nähte in der Mittelblende und die konischen Seiten lassen den Sitz allerdings visuell schrumpfen, um die wahrgenommene Klobigkeit an einem minimalistischen Street Bob oder Slim Model zu abzuschwächen.

52000295
Für FLDE , FLHC, FLHCS, FLSL und FXBB Modelle ab '18. Sitzbreite 14,25"; Soziussitzbreite 10,0".

H. SUNDOWNER SITZ – FAT BOB®
Inspiriert durch den Stil des Originalsitzes der Fat Bob bietet diese Sundowner Doppelsitzbank sowohl dem Fahrer als auch dem Beifahrer Komfort auf langen Strecken, ohne Abstriche an der kraftvollen Persönlichkeit des Bikes zu machen.

52000349
Für FXFB und FXFBS Modelle ab '18. Sitzbreite 14,0"; Soziussitzbreite 10,25".

I. SUNDOWNER SITZ – LOW RIDER®
Mit Nähten passend zum Low Rider Sitz der Serienausstattung ist diese bequeme Sundowner Doppelsitzbank bereit, Sie und Ihren Beifahrer mit maximalem Komfort und Stil an weit entfernte Ziele zu bringen.

52000350
Für FLSB und FXLR Modelle ab '18. Sitzbreite 15,0"; Soziussitzbreite 12,25".

Nicht alle Produkte sind in allen Ländern erhältlich – wenden Sie sich für Einzelheiten bitte an Ihren Händler.

Sitze und Soziussitze

A. SOZIUSSITZ – STREET BOB®/SOFTAIL SLIM® STIL*
Nehmen Sie einen Beifahrer mit auf die Fahrt. Dieser leicht abnehmbare Soziussitz hat ein Tuck & Roll-Polster, das auf den Original Solo Sitz abgestimmt ist. Kit inklusive Befestigungsteile und Halteriemen.

52400128 Street Bob Stil.
Für FXBB Modelle ab '18 mit Original Solo Sitz. Erfordert separat erhältliche Soziusfußrasten und Soziusfußrasten-Montagekit P/N 50500769 oder 50500771. Soziussitzbreite von 6,75".

52400129 Softail Slim Stil.
Für FLSL Modelle ab '18 mit originalem Solo Sitz oder Reach™ Solo Sitz P/N 52000303. Erfordert separat erhältliche Soziusfußrasten und Soziusfußrasten-Montagekit P/N 50500769 oder 50500771. Soziussitzbreite von 6,75".

B. TOURING SOZIUSSITZ – SOFTAIL DELUXE STIL*
Diese eleganten Soziussitze wurden genau auf die Steppung und Textur des originalen Softail Deluxe oder des Reach Solo Fahrersitzes abgestimmt und bieten Ihrem Sozius noch mehr Komfort auf langen Strecken. Einfach anzubringen, ohne den Fahrersitz entfernen zu müssen. Kit inklusive Befestigungsteile und Halteriemen.

52400175 Softail Deluxe Stil.
Für FLDE Modelle ab '18 mit Solo Sitz der Serienausstattung oder Reach Solo Sitz P/N 52000302. Erfordert separat erhältliche Soziusfußrasten und Soziusfußrasten-Montagekit P/N 50500769 oder 50500771. Soziussitzbreite von 9,75".

C. SUNDOWNER SOZIUSSITZ – HERITAGE SOFTAIL® STIL*
Mit den doppelten Nähten in der Mittelblende und den schwarzen rechteckigen Beschlägen ist dieser bequeme Sundowner Soziussitz ein perfekter Ersatz für den minimalistischen Soziussitz der Serienausstattung.

52400171
Für FLHC und FLHCS Modelle ab '18 mit Original Solo Sitz. Soziussitzbreite 11,25".

D. SUNDOWNER SOZIUSSITZ – DELUXE UND HERITAGE SOFTAIL*
Verwandeln Sie Ihr mit einem Sundowner Solo Sitz ausgestattetes Bike in eine ultimative doppelsitzige Touring-Maschine. Abgestimmt auf den Sundowner Solo Sitz P/N 52000291 sorgt dieser Sitz für den Komfort Ihres Beifahrers bei stundenlangen Fahrten.

52400168
Für FLDE, FLHC und FLHCS Modelle ab '18 mit Sundowner Solo Sitz P/N 52000291. Soziussitzbreite 11,25".

E. SUNDOWNER SOZIUSSITZ – BREAKOUT®*
Für den maximalen Komfort des Beifahrers ausgelegt, passt dieser Sundowner Soziussitz perfekt zum Original- oder Sundowner Solo Sitz Ihres Breakout Modells.

Für FXBR und FXBRS Modelle ab '18 mit Solo Sitz der Serienausstattung, Sundowner Solo Sitz P/N 52000429 oder 52000292 oder Reach Solo Sitz P/N 52000304 oder 52000430. Soziussitzbreite 11,75".

52400169 Rote Nähte.

52400225 Graue Nähte.

F. SUNDOWNER SOZIUSSITZ – FAT BOY®*
Dieser geformte Soziussitz sorgt für den Komfort Ihres Sozius auf langen Strecken. Abgestimmt auf den Fat Boy Sitz der Serienausstattung oder den Sundowner Solo Sitz P/N 52000293.

52400170
Für FLFB und FLFBS Modelle ab '18 mit Solo Sitz der Serienausstattung, Sundowner Solo Sitz P/N 52000293 oder Reach Solo Sitz P/N 52000352. Soziussitzbreite 12,0".

G. SOZIUSSITZ – FXDR™ 114 STIL
Dieser Soziussitz ist perfekt auf den serienmäßigen Fahrersitz abgestimmt.

52400186
Für FXDRS Modelle ab '19 mit Original Solo Sitz. Erfordert das separat erhältliche Soziusfußrasten-Kit P/N 50501128. Sitzbreite 10,25".

***WARNUNG:** Nicht für Modelle ohne Soziusfußrasten geeignet. Andernfalls besteht die Gefahr schwerer oder tödlicher Verletzungen.

Nicht alle Produkte sind in allen Ländern erhältlich – wenden Sie sich für Einzelheiten bitte an Ihren Händler.

A. SOZIUSSITZ – SOFTAIL STREET BOB STIL

A. SOZIUSSITZ - SOFTAIL SLIM STIL

B. TOURING SOZIUSSITZ – SOFTAIL DELUXE STIL

C. SUNDOWNER SOZIUSSITZ – HERITAGE SOFTAIL STIL

D. SUNDOWNER SOZIUSSITZ – DELUXE UND HERITAGE SOFTAIL

E. SUNDOWNER SOZIUSSITZ – BREAKOUT, ROTE NÄHTE

E. SUNDOWNER SOZIUSSITZ – BREAKOUT, GRAUE NÄHTE

F. SUNDOWNER SOZIUSSITZ – FAT BOY

G. SOZIUSSITZ – FXDR 114 STIL

H. ROAD ZEPPELIN SITZPOLSTER

I. CIRCULATOR SITZ- UND BREITE RÜCKENPOLSTER

J. REGENSCHUTZPLANE – SOLO SITZ

J. REGENSCHUTZPLANE – DOPPELSITZBANK

H. ROAD ZEPPELIN™ SITZPOLSTER

Erleben Sie den ultimativen Komfort. Das Road Zeppelin Sitzpolster bietet auch auf sehr langen Fahrten dauerhaften Komfort dank der einzigartigen Luftpolsterung, die eine ideale Gewichtsverteilung garantiert. Unabhängig davon, ob Sie einen kleinen oder einen größeren komfortablen Sitz wählen, Sie werden die Vorteile spüren. Das Luftpolstersystem ist so ausgelegt, dass keine Druckstellen entstehen und Stöße und Vibrationen abgefangen werden. Im Gegensatz zu Sitzpolstern, die mit dem Mund aufgeblasen werden, sind die Road Zeppelin Polster mit einer einfach zu bedienenden, integrierten Handpumpe und einem Luftablassventil mit Messvorrichtung ausgestattet, das eine schnelle und kontrollierte Einstellung erlaubt. Die Polsterhärte kann ganz bequem auf dem Polster sitzend eingestellt werden. Der UV-stabile und laufmaschensichere Netzbezug sorgt dafür, dass die Luft unter dem Körper des Fahrers zirkulieren kann und reduziert so die Temperatur zwischen Fahrer und Sitz. Die Form passt zu den meisten Harley-Davidson® Sitzen, die Polster verfügen über verstellbare Befestigungsgurte und eine rutschfeste Oberfläche, um sie an Ort und Stelle zu halten. Das von Hand waschbare Sitzpolster lässt sich entleeren und kompakt zusammenrollen.

52000327 Fahrer.
Passend für Fahrersitze aus dem Original- oder Zubehörprogramm. Auch für große Soziussitze auf Touring Modellen. Polsterbreite – 14,0".

52400162 Beifahrer.
Für Soziussitze aus dem Original- oder Zubehörprogramm. Polsterlänge – 12,0", Breite – 9,0".

I. CIRCULATOR SITZ- UND RÜCKENPOLSTER

Fahren Sie bequem auf langen Strecken. Diese atmungsaktiven Circulator Polster haben eine 3D-Konstruktion zur Verbesserung der Luftbewegung und Verringerung von Wärmeerzeugung an den Stellen, an denen der Körper des Fahrers mit dem Sitz oder der Rückenlehne in Berührung kommt. Das zur Abkühlung des Fahrers durch Verringerung der Schweißansammlung zwischen Sitzfläche und Körper entwickelte Circulator Polster kann zur einfachen Reinigung in Sekundenschnelle ein- und ausgebaut werden. Seine niedrige Höhe minimiert Variationen der Sitzhöhe, wie sie von aufblasbaren Polstern bekannt sind, und erhöht gleichzeitig den Komfort durch die stoßabsorbierende Konstruktion. Diese aus UV-beständigen Materialien gefertigten Sitzpolster bleichen bei Sonneneinstrahlung nicht aus. Ein elastischer, unter dem Sitz verlaufender Riemen und eine rutschfeste Grundfläche gewährleisten den sicheren Einbau, und das für Beifahrer erhältliche Circulator Soziussitzpolster wird einfach mit Klettbändern am Fahrerpolster eingehakt.

51076-10 Großes Sitzpolster.
Für Softail, Touring und Trike Modelle mit Sitzen aus dem Original- oder Zubehörprogramm. Nicht in Verbindung mit Bobber oder Road Zeppelin Sitzen verwendbar. Polsterbreite – 16,0".

51078-10 Soziussitzpolster.
Für Soziussitze aus dem Original- oder Zubehörprogramm. Polsterbreite – 13,0".

52300103 Breites Rückenpolster.
Für Fahrer- und Soziusrückenpolster mit breitem Profil bis zu 12,0" breit und 9,0" hoch.

J. REGENSCHUTZPLANEN*

Mit praktischem Aufbewahrungsbeutel. Die Nylon-Abdeckung aus schwarzem, wasserfestem Cordura® schützt Ihren Sitz vor Regen und lässt sich leicht wieder verstauen.

51638-97 Solo Sitz.
Für H-D® Solo Sitze (außer XR und FLSTS).

51639-97 Doppelsitzbank.
Für VRSC™, XG, XL, Dyna® und Softail Modelle mit Doppelsitzbänken. Nicht für Touring und Trike Modelle geeignet. Nicht in Verbindung mit Fahrerrückenlehne verwendbar.

***WARNUNG:** Vor der Fahrt abnehmen. Es besteht schwere Unfallgefahr.

Nicht alle Produkte sind in allen Ländern erhältlich – wenden Sie sich für Einzelheiten bitte an Ihren Händler.

A. TUCK & ROLL SOLO SITZ

Verleihen Sie Ihrer modernen Harley-Davidson® einen nostalgischen Bobber-Look. Dieser Solo-Sattel zeichnet sich durch das klassische „Tuck and Roll"-Design mit einer Vinyl-Sitzfläche aus, die um ein formgegossenes Polster gezogen wird. Das gewährleistet höchsten Komfort während, für Puristen, ein minimalistisches Design erzielt wird. Die glatte, schwarz glänzende Sitzschale aus Metall sorgt für einen sauberen Custom-Look. Einfache Montage. Die Kombination des aufschraubbaren Sitzes und des modellspezifischen Federsitz-Einbaukits (separat erhältlich) enthält alles, was Sie für den Bobber-Look brauchen. Das Einbaukit beinhaltet bienenkorbartige Federn für gepolstertes Fahren. Oder fügen Sie für maximalen Oldschool-Style und einen geduckten Look das fest montierte Low Profile Kit hinzu. Kein Schneiden, Schweißen oder Umbauen – und der Sitz kann auf einfache Weise ausgebaut und durch einen Touring Sitz ersetzt werden, wenn Sie mit einem Beifahrer durch die Stadt cruisen möchten.

52000315
Für FLSL und FXBB Modelle ab '18. Der Einbau erfordert das separat erhältliche Federsitz-Montagekit P/N 52100029. Nicht in Verbindung mit Soziussitzen verwendbar.

A. TUCK & ROLL SOLO SITZ

B. BOBBER SOLO SITZ

Wie tief können Sie sitzen? Mit diesem klassischen Solo Sitz treiben Sie den reduzierten Garagen-Look auf die Spitze. Der dicke Lederbezug und die dünne Schaumfüllung sind direkt mit der ausgeformten Sitzschale aus Metall verbunden, was die Fahrhöhe minimiert und den Style maximiert. Die glatte, schwarz glänzende Sitzschale aus Metall sorgt für einen sauberen Custom-Look. Einfache Montage. Die Kombination des aufschraubbaren Sitzes und des modellspezifischen Federsitz-Einbaukits (separat erhältlich) enthält alles, was Sie für den Bobber-Look brauchen. Das Einbaukit beinhaltet bienenkorbartige Federn für gepolstertes Fahren. Oder fügen Sie für maximalen Oldschool-Style und einen geduckten Look das fest montierte Low Profile Kit hinzu. Kein Schneiden, Schweißen oder Umbauen – und der Sitz kann auf einfache Weise ausgebaut und durch einen Touring Sitz ersetzt werden, wenn Sie mit einem Beifahrer durch die Stadt cruisen möchten.

Für FLSL und FXBB Modelle ab '18. Der Einbau erfordert das separat erhältliche Federsitz-Montagekit P/N 52100029. Nicht in Verbindung mit Soziussitzen verwendbar.

B. BOBBER SOLO SITZ – SCHWARZES ANTIKLEDER

SOLO SITZ MIT SCHWARZEM ANTIKLEDER

Das schwarze Sitzpolster aus Antikleder mit rohen Schnittkanten ist mit Nieten in Antiknickel mit der Schale verbunden und wird mit einem schwarzen „Milwaukee Since 1903"-Medaillon abgerundet. Das in Italien gegerbte, 4,5 oz schwere Eureka-Leder hat ein Bar & Shield® Logo, das als perfekte Abrundung des Looks in die Oberfläche geprägt ist.

52000320

SOLO SATTEL AUS GLATTEM SCHWARZEM LEDER

Der minimalistische, schwarze glatte Ledersattel wird von einem schwarzglänzenden Zierring umfasst. Der Zierring ist mit Nieten an der Sitzschale befestigt und klemmt für ein sauberes Finish die Kanten des Leders ein.

52000314

B. BOBBER SOLO SITZ – GLATTES, SCHWARZES LEDER

SOLO SITZ AUS BRAUNEM ANTIKLEDER

Der mit Pull-up-Leder in sattem Braun umhüllte Bobber Sitz im Custom-Look gewinnt mit zunehmender Nutzungsdauer an Charakter. Das weiche Leder wird in der Seidel Tanning Company in Milwaukee gegerbt, damit die Sitze in klassischem Stil einen authentischen Milwaukee-Look bekommen. Das kantige, 3,5 oz schwere Leder umhüllt ein kleines Polster und wird durch ein geprägtes Bar & Shield Logo akzentuiert. Das Leder ist mit Nieten aus echtem Messing mit der Sitzschale verbunden, und das passende „Milwaukee Since 1903"-Logo erhält mit dem Alter eine attraktive Patina.

52000381

B. BOBBER SOLO SITZ – BRAUNES ANTIKLEDER

Nicht alle Produkte sind in allen Ländern erhältlich – wenden Sie sich für Einzelheiten bitte an Ihren Händler.

C. FEDERSATTEL-EINBAUKIT

D. FESTMONTAGE-SATTEL-EINBAUKIT

E. MONTAGEKIT FÜR ABNEHMBAREN SITZ – CHROM

E. MONTAGEKIT FÜR ABNEHMBAREN SITZ – SCHWARZGLÄNZEND

F. SITZBEFESTIGUNGSMUTTERN – SCHWARZGLÄNZEND

G. TANK-KNIESCHONER-KIT

C. FEDERSATTEL-EINBAUKIT
Erzielen Sie das perfekte Gleichgewicht aus Stil und Funktionalität. Dieses für den Einbau eines Solo-Federsattels auf Street Bob® Modellen ab '18 erforderliche Kit beinhaltet alles, was Sie für das einfache Aufschrauben brauchen. Das Kit beinhaltet bienenkorbartige Federn, die die Sitzbewegung unter Beibehaltung eines tiefen Profils vergrößern, sowie eine individuell geformte Stahlabdeckung unter dem Sitz, ein poliertes Edelstahl-Scharnier und alle Montageteile. Die Untersitz-Abdeckung ist schwarzglänzend lackiert, und ein Edelstahl-Gittereinsatz sorgt für einen speziellen Akzent. Der Sitz kann nach vorne geklappt werden, um die Untersitz-Abdeckung zu entfernen und die Federung bequem einzustellen. Wünschen Sie sich ein Bike mit einem wirklich niedrigen Profil? Tauschen Sie für eine noch beeindruckendere Optik einfach den Bienenkorb-Federsitz mit dem Sattel-Einbaukit für die starre Montage P/N 52100043 (separat erhältlich) aus.

52100029
Für FLSL und FXBB Modelle ab '18.

D. FESTMONTAGE-SATTEL-EINBAUKIT
Für den tiefen, lässigen und minimalistischen Garage-Look. Entwickelt für den Einbau mit dem Federsattel-Einbaukit P/N 52100029 können Sie mit diesem Kit die Bienenkorbfedern mit kurzen Stiften austauschen, um eine wahrhaftig beeindruckende Optik zu erzielen. Diese Träger können einfach durch originale Federn ersetzt werden, falls Sie mehr Polsterung wünschen. Kit inklusive zwei schwarzglänzender Gewindestifte aus Aluminium und Ösen.

52100043
Für FLSL und FXBB Modelle ab '18. Erfordert das separat erhältliche Federsattel-Einbau-Kit P/N 52100029.

E. MONTAGEKIT FÜR ABNEHMBAREN SITZ
Mit diesen Montagekits können Sie einteilige Harley-Davidson® Sitze schnell und einfach abnehmen. Der Ein- und Ausbau des gerändelten Knopfs erfolgt ohne Werkzeuge, die Nylon-Unterlegscheibe fixiert den handfest anzuziehenden Knopf rüttelfrei. Das erhabene Harley-Davidson Emblem rundet den Look ab. SAE 1/4"-20-Gewinde.

Für XG, XL, Dyna® '97, Softail (außer FLS Modelle '12-'17 mit Sitz der Serienausstattung), Touring und Trike Modelle mit SAE 1/4"-20 Sitzbefestigungsteilen. Nicht in Verbindung mit Sitzen mit gefederter Rücksitzhalterung verwendbar.

51676-97	Chrom.
10500093	Schwarzglänzend.

F. SITZBEFESTIGUNGSMUTTERN – SCHWARZGLÄNZEND
Wenn Sie Ihr Motorrad in Schwarz gestalten, darf Ihnen kein Detail entgehen. Mit diesen schwarzglänzenden Befestigungsmuttern können Sie die zweiteilige Sitzbank ganz einfach ausbauen und den schwarzen Look abrunden. Diese tiefschwarzen Kappen veredeln die Sitzbefestigungszunge, und der Rändelknopf macht das Anbringen und Abnehmen des Sitzes ganz einfach. Kein Werkzeug erforderlich für Ein-/Ausbau. Werden paarweise angeboten.

10400049
Für alle Softail und Touring Modelle mit zweiteiligen Sitzen aus dem Original- oder Originalzubehörprogramm sowie gerändelten Sitzbefestigungsmuttern.

G. TANK-KNIESCHONER-KIT
Diese selbstklebenden Gummi-Knieschoner sorgen für einen Hauch von Old-School-Look. Der sattschwarze Gummischoner mit konischen Rippen und einem erhabenem Bar & Shield® Logo schützt die Oberflächen dort, wo Ihre Beine am Tank anliegen. Die kompakten Schoner messen 7,0" auf 2,75" und sind flexibel genug, um auf viele Tankprofile zu passen. In passenden Paaren.

57300065
Für Tanks zahlreicher Street, Sportster®, Dyna und Softail Modelle. Kann die Grafik am Tank teilweise verdecken. Vor Anbringung Erscheinungsbild prüfen.

Nicht alle Produkte sind in allen Ländern erhältlich – wenden Sie sich für Einzelheiten bitte an Ihren Händler.

KOMFORT FÜR UNTERWEGS

Mit abnehmbarer Rückenlehne und abnehmbarem Gepäckträger kann Ihre Maschine in Sekundenschnelle vom minimalistischen Stadtflitzer zum voll ausgestatteten Touringkreuzer umfunktioniert werden. Komfortbetontes Zubehör sorgt für ein entspannteres Fahren.

FÜR DIE KOMMENDEN KILOMETER AUSGESTATTET

Von der Solotour bis zur Fahrt zu zweit mit allem Drum und Dran – Sie können Ihre Harley-Davidson® für jede Gelegenheit und nach Lust und Laune umrüsten.

SOZIUSRÜCKENLEHNEN

Soziusrückenlehnen erhöhen den Komfort sowie das Sicherheitsgefühl für Soziusfahrer. Beginnen Sie mit einer einteiligen HoldFast™ Sissy Bar Ihrer Wahl und wählen Sie ein passendes Rückenpolster.

SPORT GEPÄCKTRÄGER

Wenn ein Sport Gepäckträger an der Soziusrückenlehne befestigt ist, können Sie Ihr Mittagessen zur Arbeit mitnehmen oder sogar die komplette Ausrüstung für einen Trip quer durchs Land unterbringen.

GEPÄCKTRÄGER FÜR DOPPELSITZBANK

Für Fahrer, die keine Soziusrückenlehne brauchen, bietet ein HoldFast Gepäckträger für Doppelsitzbänke die Chance, eine Befestigungsmöglichkeit für Gepäck zu montieren.

SOLO GEPÄCKTRÄGER

Machen Sie Ihr Modell mit Solo Sitz in wenigen Sekunden tourentauglich. Dieser abnehmbare Solo-Gepäckträger wird anstelle eines Soziussitzes über dem Fender befestigt.

ABNEHMBARES GRUNDZUBEHÖR

Die einteiligen HoldFast Bügel zeichnen sich durch ein exklusives Verschluss-System aus, mit dessen Hilfe die Rückenlehne in Sekundenschnelle montiert oder entfernt werden kann, um Ihr Bike vielseitig zu gestalten. Der HoldFast Sissy Bar Bügel gleitet einfach in seine Position an den Befestigungspunkten, und die mit der Fingerspitze zu bedienenden Verschlüsse rasten für eine formschlüssige Arretierung in der Position ein.

1 ENTRIEGELN

Ziehen Sie die HoldFast Verschlüsse zum Lösen des Gepäckträgers oder der Sissy Bar von den Befestigungspunkten.

2 ANHEBEN

Drehen Sie den Gepäckträger oder die Sissy Bar nach vorne, um diese von den hinteren Befestigungspunkten zu lösen.

3 ABNEHMEN

Heben Sie den Gepäckträger oder die Sissy Bar an, um diese von den vorderen Befestigungspunkten zu entfernen.

Nicht alle Produkte sind in allen Ländern erhältlich – wenden Sie sich für Einzelheiten bitte an Ihren Händler.

FLEXIBLER HALT

Eine abnehmbare HoldFast™ Sissy Bar und Soziusrückenpolster sind der optimale Ausgangspunkt für den Aufbau einer kompletten Touring-Maschine. Die Rückenlehne bietet dem Sozius auf Langstrecken eine bequeme Sitzposition und das Gefühl von mehr Sicherheit. Sobald das Montagekit montiert ist, erfolgt der An- und Abbau von abnehmbarem HoldFast Zubehör mit einer einfachen Dreh- und Klick-Bewegung.

ABBAU VON HOLDFAST-ZUBEHÖR

EINBAU

Positionieren Sie die Sissy Bar, um diese mit einer Drehbewegung auf die vorderen Befestigungspunkte zu setzen. Drehen Sie die Rückenlehne, um sie in die hinteren Befestigungspunkte einzuführen und drücken Sie die Rückenlehne zum Einrasten sanft nach unten. Mehr müssen Sie nicht tun.

ABNEHMEN

Ziehen Sie zum Lösen der Sissy Bar die Verschlusslaschen nach hinten und drehen Sie sie nach vorne, um sie von den hinteren Befestigungspunkten zu entfernen. Heben Sie den Bügel aus den vorderen Befestigungspunkten heraus, und schon sind Sie fertig.

A. HOLDFAST MONTAGEKIT

Die ideale Wahl für maximale Vielseitigkeit: Dieses komplette Kit enthält die Montageteile zur Befestigung aller abnehmbaren HoldFast Zubehöroptionen. Selbst wenn Sie heute nur eine Soziusrückenlehne montieren, können Sie mit diesem Kit jederzeit weitere Zubehörteile anbringen, wenn sich Ihre Touring-Anforderungen ändern sollten. Das Kit beinhaltet die Befestigungspunkte, mit denen sich die H-D® Detachables™ Sissy Bar, der Solo Gepäckträger, der Gepäckträger für die Doppelsitzbank, der Solo Tour-Pak™ Gepäckträger oder der Tour-Pak Gepäckträger für die Doppelsitzbank montieren lassen.

Für FLFB, FLFBS, FXBR und FXBRS Modelle ab '18.

52300643	Chrom.
52300644	Schwarzglänzend.

Für FLDE, FLHC, FLHCS, FLSB, FLSL, FXBB, FXFB, FXFBS, FXLR und FLXRS Modelle ab '18.

52300645	Chrom.
52300646	Schwarzglänzend.

Nicht alle Produkte sind in allen Ländern erhältlich – wenden Sie sich für Einzelheiten bitte an Ihren Händler.

A. HOLDFAST™ SISSY BAR BÜGEL

Wenn Sie Ihr Motorrad zu einer Touringmaschine umgestalten möchten, sind ein abnehmbarer Sissy Bar Bügel und ein Soziusrückenpolster der ideale Anfang. Die Rückenlehne bietet dem Beifahrer auf Langstrecken eine bequeme Sitzposition und das Gefühl von mehr Sicherheit. Die einteiligen HoldFast Bügel zeichnen sich durch ein exklusives Verschluss-System aus, mit dessen Hilfe die Rückenlehne in Sekundenschnelle montiert oder entfernt werden kann, um Ihr Bike vielseitig zu gestalten. Der HoldFast Sissy Bar Bügel gleitet einfach in seine Position an den Befestigungspunkten, und die mit der Fingerspitze zu bedienenden Verschlüsse rasten für eine formschlüssige Arretierung in der Position ein. Für optimalen Halt im Rücken sind die HoldFast Sissy Bars in kurzer Ausführung und in Standardhöhe erhältlich. Passend zu Ihren Komfort- oder individuellen Anforderungen ist eine große Vielzahl an Rückenpolstern erhältlich. Das Kit beinhaltet eine passende 3-Punkt-Rückenpolster-Montagehalterung.

Für FLDE, FLHC, FLHCS, FLSL und FXBB Modelle ab '18. Der Einbau erfordert ein separat erhältliches modellspezifisches Montagekit.

52300442	Standardhöhe, Chrom.
52300446	Standardhöhe, Schwarzglänzend.
52300444	Kurz, Chrom.
52300448	Kurz, Schwarzglänzend.

Für FLFB, FLFBS, FXBR und FXBRS Modelle ab '18. Der Einbau erfordert ein separat erhältliches modellspezifisches Montagekit.

52300437	Standardhöhe, Chrom.
52300439	Standardhöhe, Schwarzglänzend.
52300436	Kurz, Chrom.
52300441	Kurz, Schwarzglänzend.

Für FXFB und FXFBS Modelle ab '18. Der Einbau erfordert ein separat erhältliches modellspezifisches Montagekit.

52300454	Standardhöhe, Schwarzglänzend.
52300456	Kurz, Schwarzglänzend.

Für FLSB, FXLR und FXLRS Modelle ab '18. Der Einbau erfordert ein separat erhältliches modellspezifisches Montagekit.

52300432	Standardhöhe, Chrom.
52300434	Standardhöhe, Schwarzglänzend.
52300433	Kurz, Chrom.
52300435	Kurz, Schwarzglänzend.

A. HOLDFAST SISSY BAR BÜGEL – CHROM

A. HOLDFAST SISSY BAR BÜGEL – SCHWARZGLÄNZEND

A. KURZER HOLDFAST SISSY BAR BÜGEL – CHROM (DELUXE MODELL ABGEBILDET)

A. HOLDFAST SISSY BAR BÜGEL IN STANDARDHÖHE – SCHWARZGLÄNZEND (HERITAGE SOFTAIL® MODELL ABGEBILDET)

A. HOLDFAST SISSY BAR BÜGEL IN STANDARDHÖHE – SCHWARZGLÄNZEND (FAT BOB® MODELL ABGEBILDET)

A. KURZER HOLDFAST SISSY BAR BÜGEL – CHROM (BREAKOUT® MODELL ABGEBILDET)

A. HOLDFAST SISSY BAR BÜGEL IN STANDARDHÖHE – SCHWARZGLÄNZEND (LOW RIDER® MODELL ABGEBILDET)

A. KURZER HOLDFAST SISSY BAR BÜGEL – SCHWARZGLÄNZEND (LOW RIDER MODELL ABGEBILDET)

Nicht alle Produkte sind in allen Ländern erhältlich – wenden Sie sich für Einzelheiten bitte an Ihren Händler.

B. EINTEILIGE, STARR MONTIERTE HOHE SISSY BAR

B. EINTEILIGE, STARR MONTIERTE HOHE SISSY BAR

B. EINTEILIGE, STARR MONTIERTE HOHE SISSY BAR

C. SOZIUSRÜCKENPOLSTER – 21“ HOHE SISSY BAR

B. EINTEILIGE, STARR MONTIERTE HOHE SISSY BAR

Schnallen Sie Ihren Schlafsack oder Ihren Rucksack auf, und brechen Sie auf. Die klassische Sissy Bar in Büroklammerform rundet das Styling eines auf das Wesentliche reduzierten Bobbers perfekt ab. Die 21 Zoll große Sissy Bar verfügt über einen Bügel aus Walzstahl, der an die fest montierten Seitenplatten geschweißt ist und so für einen Custom-Look sorgt. Der direkt an den Fenderstreben angeschraubte Bügel besticht durch ein schmales Profil und einen klaren Einbau. Dieses als Ergänzung für Motorräder mit Doppelsitzbank und Solo Sitzen vorgesehene Sissy Bar Kit enthält Einbau- und Befestigungsteile für das Soziusrückenpolster P/N 52300504 (Polster separat erhältlich). Erhältlich in schwarzglänzendem oder Chromfinish, beinhaltet das Kit alle Einbau- und Befestigungsteile.

Für FLDE, FLHC, FLHCS, FLSL und FXBB Modelle ab ’18. Nicht in Verbindung mit Boom!™ Audio Cruiser Verstärker- und Lautsprecher-Kit P/N P/N 76000666 oder 76000700 verwendbar.

52300503	Chrom.
52300502	Schwarzglänzend.

C. SOZIUSRÜCKENPOLSTER – 21“ HOHE SISSY BAR

Geben Sie Ihrem Beifahrer eine bequeme Rückenlehne. Dieses einfach zu montierende minimalistische Polster verwendet den Befestigungsgurt, der bei der großen Sissy Bar dabei ist, und sorgt für einen sauberen, aufgeräumten Look. Das mit glattem Vinyl überzogene Polster ist eine ideale Ergänzung zu zahlreichen serienmäßigen Sitzen sowie Sitzen aus dem Zubehörprogramm.

52300504
Für FLDE, FLHC, FLHCS, FLSL und FXBB Modelle ab ’18 mit Tall Sissy Bar Bügel für starre Montage P/N 52300502 oder 52300503.

Nicht alle Produkte sind in allen Ländern erhältlich – wenden Sie sich für Einzelheiten bitte an Ihren Händler.

Rückenlehnen und Gepäckträger

A. SOZIUSRÜCKENPOLSTER – KOMPAKT

In der Größe passend für niedrige Custom-Sitze. Das kompakte Soziusrückenpolster bietet praktischen Halt für den Sozius und Custom Stil. Polster inklusive der für die Befestigung des Sissy Bar Bügels erforderlichen Montagehalterung und der nötigen Befestigungsteile. Polsterhöhe 3,75"; Breite 6,5".

Für Softail Modelle ab '18 mit HoldFast™ Sissy Bar Bügel in kurzer Ausführung oder Standardhöhe. Auch für Touring Modelle mit kurzem H-D® Detachables™ Sozius Sissy Bar Bügel P/N 52935-04A, 52610-09A oder 54248-09A. Nicht in Verbindung mit Sitzen mit hohem Soziussitzpolster verwendbar.

52300559A	Smooth Black Vinyl.
52300558A	Fat Bob® Stil.
52300555A	Rote Nähte Breakout® Stil.
52300617A	Graue Nähte Breakout Stil.
52300556A	Fat Boy® Stil.

B SOZIUSRÜCKENPOLSTER - MITTELGROSS

In der Größe passend zu HoldFast Sissy Bar Bügeln sowohl in niedriger Ausführung als auch in Standardhöhe, sind diese mittelgroßen Rückenpolster mit einer sanft geschwungenen Form gestaltet, die die Wirbelsäule stützt und stundenlangen Komfort für den Beifahrer bietet. Polsterhöhe 7,0"; Breite 6,75".

Für Softail Modelle ab '18 mit HoldFast Sissy Bar Bügeln in Standardhöhe. Auch für Touring Modelle mit H-D Detachables Sozius Sissy Bar Bügel in Standardhöhe P/N 52300324, 52627-09A, 54247-09A, 52933-97C oder 52805-97B, hohe H-D Detachables Sozius Sissy Bar Bügel P/N 52723-06A, H-D Detachables Premium Sozius Sissy Bar Bügel 52300257 oder 52300258.

52300560	Smooth Black Vinyl.
52300557	Low Rider® Stil.

C. BILLET RÜCKENPOLSTERTRÄGER

Verchromtes Billet-Aluminium und ein graviertes Bar & Shield® Logo bestimmen die Optik dieser Custom-Soziusrückenpolsterhalterung, die das Design Ihrer Maschine weiter aufwertet. Ersetzt die serienmäßige Montageplatte. Verchromte Montageteile werden mitgeliefert.

53086-04

Für Touring Modelle mit H-D Detachables Sissy Bar Bügel P/N 52805-97B, 52933-97C, 52935-04A, 52723-06A, 52610-09A, 52627-09A, 52300257 oder 52300258. Auch für Softail Modelle ab '18 mit HoldFast Sissy Bar Bügel (außer bei Polster in Kompakt-Größe).

D. FORMSCHÖNER RÜCKENPOLSTERTRÄGER

Dieser Custom-Rückenpolsterträger ersetzt die gestanzte Metallbefestigung und bietet einen charakteristischen Look. Der hochglänzende Halter, die verchromten Montageteile und der Vivid Black-Einsatz kontrastieren mit einem Rückenpolster aus Leder oder Vinyl und sind eine stilvolle Ergänzung für Ihr Touring-Motorrad.

52825-05

Für Touring Modelle mit H-D Detachables Sissy Bar Bügel P/N 52805-97B, 52935-04A, 52933-97C, 52723-06A, 52610-09A, 52627-09A, 52300257 oder 52300258. Auch für Softail Modelle ab '18 mit HoldFast Sissy Bar Bügel (außer bei Polster in Kompakt-Größe).

A. SOZIUSRÜCKENPOLSTER – SMOOTH BLACK VINYL

A. SOZIUSRÜCKENPOLSTER – FAT BOB STIL

A. SOZIUSRÜCKENPOLSTER – '18 BREAKOUT STIL, ROTE NÄHTE

A. SOZIUSRÜCKENPOLSTER – '19 BREAKOUT STIL, GRAUE NÄHTE

A. SOZIUSRÜCKENPOLSTER – FAT BOY STIL

B. SOZIUSRÜCKENPOLSTER – MITTELGROSS, SMOOTH BLACK VINYL

B. SOZIUSRÜCKENPOLSTER – MITTELGROSS, LOW RIDER STIL

C. BILLET RÜCKENPOLSTERTRÄGER

D. FORMSCHÖNER RÜCKENPOLSTERTRÄGER

Nicht alle Produkte sind in allen Ländern erhältlich – wenden Sie sich für Einzelheiten bitte an Ihren Händler.

E. SPORT GEPÄCKTRÄGER FÜR HOLDFAST SISSY BAR BÜGEL – CHROM (DELUXE MODELL ABGEBILDET)

E. SPORT GEPÄCKTRÄGER FÜR HOLDFAST SISSY BAR BÜGEL– SCHWARZGLÄNZEND

E. SPORT GEPÄCKTRÄGER FÜR HOLDFAST SISSY BAR BÜGEL – CHROM (FAT BOY® MODELL ABGEBILDET)

E. SPORT GEPÄCKTRÄGER FÜR HOLDFAST SISSY BAR BÜGEL – SCHWARZGLÄNZEND (BREAKOUT® MODELL ABGEBILDET)

E. SPORT GEPÄCKTRÄGER FÜR HOLDFAST SISSY BAR BÜGEL – CHROM (LOW RIDER® MODELL ABGEBILDET)

E. SPORT GEPÄCKTRÄGER FÜR HOLDFAST SISSY BAR BÜGEL – SCHWARZGLÄNZEND (LOW RIDER MODELL ABGEBILDET)

E. SPORT GEPÄCKTRÄGER FÜR HOLDFAST™ SISSY BAR BÜGEL*

Sanft fließende Linien und ein brillantes Chrom- oder schwarzglänzendes Finish definieren den Look dieses Sport Gepäckträgers. Gedacht als Ergänzung zu HoldFast Sissy Bar Bügeln in Standardhöhe, verleiht dieser schlanke Gepäckträger Ihrem Motorrad einen praktisch und stylischen Touch. Wenn die Kombination aus Rückenlehne und Gepäckträger fest mit dem HoldFast Sissy Bar System verschraubt sind, kann sie in Sekundenschnelle an Ihrem Bike montiert oder entfernt werden, um Ihre Touring- oder Cruising-Maschine vielseitig zu gestalten. Zum bequemen Packen sind die Seitenstützen dieser Rundrohr-Gepäckträger mit Schlitzen zur Aufnahme von Nylon-Spanngurten versehen.

Für FLDE, FLHC, FLHCS, FLSL und FXBB Modelle ab '18 mit HoldFast Sissy Bar Bügel.

50300124	Chrom.
50300125	Schwarzglänzend.

Für FLFB, FLFBS, FXBR und FXBRS Modelle ab '18 mit HoldFast Sissy Bar Bügel.

50300126	Chrom.
50300127	Schwarzglänzend.

Für FXFB, FXFBS, FLSB, FXLR und FXLRS Modelle ab '18 mit HoldFast Sissy Bar Bügel.

50300130	Chrom.
50300131	Schwarzglänzend.

***WARNUNG:** Gepäckträger nicht als Sitz benutzen. Der Fender-Gepäckträger darf nicht überlastet werden. Wenn der Träger als Sitz missbraucht oder überladen wird, ändert sich das Fahrverhalten. Es besteht schwere Unfallgefahr.

Nicht alle Produkte sind in allen Ländern erhältlich – wenden Sie sich für Einzelheiten bitte an Ihren Händler.

A. HOLDFAST™ GEPÄCKTRÄGER FÜR DOPPELSITZBANK*

Das Styling mit dem niedrigen Profil definiert den Look dieses Gepäckträgers für die Doppelsitzbank. Für die Montage ohne Sissy Bar ausgelegt, eignet sich dieser Gepäckträger perfekt, um all das aufzunehmen, was Sie bei Ihren täglichen Pendelfahrten brauchen. Diese HoldFast Gepäckträger zeichnen sich durch ein exklusives Verschluss-System aus, mit dessen Hilfe der Gepäckträger in Sekundenschnelle montiert oder entfernt werden kann, um Ihr Bike vielseitig zu gestalten. Der HoldFast Gepäckträger gleitet einfach in seine Position an den Befestigungspunkten, und die mit der Fingerspitze zu bedienenden Verschlüsse rasten für eine formschlüssige Arretierung in der Position ein. Erhältlich in Spiegelchrom oder sattem schwarzglänzenden Finish, zeichnet sich die Vorderkante des Gepäckträgers durch ein Flip-Design aus, das ein Vorrutschen des Gepäcks verhindert und einen bequemen Verzurrpunkt bietet.

Für FLDE, FLHC, FLHCS, FLSL und FXBB Modelle ab '18 mit Doppelsitzbank. Der Einbau erfordert ein separat erhältliches modellspezifisches Montagekit. Bei FLHC und FLHCS Modellen mit übergroßen internationalen Nummernschildern kann es zu Platzproblemen mit dem Gepäckträger kommen. Dann ist möglicherweise das separat erhältliche Nummernschildverlegungs-Kit P/N 67900472 erforderlich.

50300132	Chrom.
50300133	Schwarzglänzend.

Für FLFB, FLFBS, FXBR und FXBRS Modelle ab '18 mit Doppel sitzbank. Der Einbau erfordert ein separat erhältliches modellspezifisches Montagekit.

50300134	Chrom.
50300135	Schwarzglänzend.

Für FLSB, FXLR und FXLRS Modelle ab '18 mit Doppelsitzbank. Der Einbau erfordert ein separat erhältliches modellspezifisches Montagekit.

50300136	Chrom.
50300137	Schwarzglänzend.

Für FXFB und FXFBS Modelle ab '18 mit Doppelsitzbank. Der Einbau erfordert ein separat erhältliches modellspezifisches Montagekit.

50300140	Schwarzglänzend.

A. HOLDFAST GEPÄCKTRÄGER FÜR DOPPELSITZBANK – CHROM (DELUXE MODELL ABGEBILDET)

A. HOLDFAST GEPÄCKTRÄGER FÜR DOPPELSITZBANK – SCHWARZGLÄNZEND

A. HOLDFAST GEPÄCKTRÄGER FÜR DOPPELSITZBANK – CHROM (FAT BOY® MODELL ABGEBILDET)

A. HOLDFAST GEPÄCKTRÄGER FÜR DOPPELSITZBANK – SCHWARZGLÄNZEND (BREAKOUT® MODELL ABGEBILDET)

A. HOLDFAST GEPÄCKTRÄGER FÜR DOPPELSITZBANK – CHROM (LOW RIDER® MODELL ABGEBILDET)

A. HOLDFAST GEPÄCKTRÄGER FÜR DOPPELSITZBANK – SCHWARZGLÄNZEND (LOW RIDER MODELL ABGEBILDET)

A. HOLDFAST GEPÄCKTRÄGER FÜR DOPPELSITZBANK – SCHWARZGLÄNZEND (FAT BOB® MODELL ABGEBILDET)

***WARNUNG:** Gepäckträger nicht als Sitz benutzen. Der Fender-Gepäckträger darf nicht überlastet werden. Wenn der Träger als Sitz missbraucht oder überladen wird, ändert sich das Fahrverhalten. Es besteht schwere Unfallgefahr.

Nicht alle Produkte sind in allen Ländern erhältlich – wenden Sie sich für Einzelheiten bitte an Ihren Händler.

B. SOLO GEPÄCKTRÄGER (50300120 ABGEBILDET)

B. SOLO GEPÄCKTRÄGER (50300154 ABGEBILDET)

B. SOLO GEPÄCKTRÄGER (50300156 ABGEBILDET)

C. HOLDFAST VERRIEGELUNG - CHROM

C. HOLDFAST VERRIEGELUNG – CHROM (TOUR-PAK GEPÄCKTRÄGER)

D. SPANNSEILBÜGEL-KIT

B. SOLO GEPÄCKTRÄGER*

Machen Sie Ihre Softail mit Solo-Sitz tourentauglich. Dieser Solo-Gepäckträger scheint über dem Heckfender zu schweben und bietet Platz für jede Menge Gepäck, und das ohne jegliche Abstriche am Stil. Die gebogenen Stützarme sind an den Heckfender-Streben befestigt. Der Gepäckträger wird von der Sitzbefestigung fest an Ort und Stelle gehalten. Das Kit beinhaltet den Solo-Gepäckträger sowie Einbau- und Befestigungsteile.

Für FLSL und FXBB Modelle ab '18 mit Solo Sitz.

50300120	Schwarzglänzend.

Für FLDE, FLHC und FLHCS Modelle ab '18 mit Solo Sitz.

50300154	Chrom.
50300156	Schwarzglänzend.

C. HOLDFAST™ VERRIEGELUNG

Verwahren Sie Ihre Wertgegenstände sicher. Dieses Verriegelungssystem ermöglicht Ihnen, HoldFast Sissy Bar, Gepäckträger oder Tour-Pak™ Gepäckträger vor Diebstahl zu schützen, so dass Sie Ihr Fahrzeug beruhigt und sicher parken können. Das Kit beinhaltet (2) Schlüssel und (1) Verriegelungsmechanismus.

Für Softail Modelle ab '18 mit abnehmbarer HoldFast Sissy Bar, Gepäckträger oder Solo Tour-Pak Gepäckträger.

52300513	Chrom.
52300514	Schwarz.

Für FLHC-, FLHCS- and FLDE-Modelleab '18 mit abnehmbarem HoldFast Two-Up Tour-Pak Gepäckträger.

52300518	Chrom.
52300519	Schwarz.

D. SPANNSEILBÜGEL-KIT

Befestigen Sie Ihr flexibles Gepäcksystem oder Ihren Ersatzhelm am Soziussitz. Das Spannseilbügelsystem bildet einen stabilen Befestigungspunkt für Seile oder Gepäcknetze und schützt den Lack des Fenders vor Beschädigungen. Geformte Rasten an den Seiten der schwarzen, kratzfesten, galvanisierten Stahlbügel verhindern ein Abrutschen der Spannseilschlaufen. Das Kit beinhaltet einen rechten und einen linken Schwingmetallbügel sowie das notwendige Montagezubehör.

50300233
Für FXDRS Modelle ab '19.

***WARNUNG:** Gepäckträger nicht als Sitz benutzen. Der Fender-Gepäckträger darf nicht überlastet werden. Wenn der Träger als Sitz missbraucht oder überladen wird, ändert sich das Fahrverhalten. Es besteht schwere Unfallgefahr.

Nicht alle Produkte sind in allen Ländern erhältlich – wenden Sie sich für Einzelheiten bitte an Ihren Händler.

Satteltaschen

A. H-D® DETACHABLES™ SATTELTASCHEN

Groß genug für das tägliche Pendeln zur Arbeit oder eine Fahrt über Land, sind diese modernen Taschen als Ergänzung zum minimalistischen Look der Softail Cruiser-Modelle gestaltet. Diese modernen Satteltaschen im Wasserfall-Stil lassen sich durch einfaches Ziehen am inneren Hebel und Verschieben nach hinten komplett abnehmen, was Ihrem Bike einen reduzierten und nicht überladenen Look verleiht. Bei abgenommenen Taschen bleiben nur unauffällige Befestigungspunkte am Motorrad zurück. Die Taschen sind mit einer Deckelklappe und einem verstärkten Vinylkörper mit perforierten Seitenteilen ausgestattet, die zum serienmäßigen Sitz und vielen Zubehörsitzen passen. Die Taschen verfügen über Schnappverschlüsse aus Nickel und ein Harley-Davidson® Signature-Medaillon in Schwarz und Chrom. Taschen inklusive aller erforderlichen Montageteile. Einbau mit HoldFast™ Sissy Bars und Gepäckträgern bei vorhandenem modellspezifischen Montagekit möglich. Volumen: Insgesamt 2,170 Kubikzoll.

90201561A
Für FLSL, FXBB, FXLR und FXLRS Modelle ab '18. Der Einbau erfordert das separat erhältliche Montagekit für Nummernschild-/Blinkerverlegungs-Kit P/N 67800802 oder 67800830.

B. H-D DETACHABLES LEDERSATTELTASCHEN – NOSTALGIC STIL

Diese traditionellen Satteltaschen zum Überwerfen sind durch einfaches Ziehen am Hebel im Innern komplett abnehmbar, damit Ihr Bike ohne Umstände startklar zum Cruisen in der Stadt ist. Bei abgenommenen Taschen bleiben nur unauffällige Befestigungspunkte am Motorrad zurück. Diese Taschen runden das markante Design der minimalistischen Softail Slim® und Street Bob® Modelle ab und sind mit einem Lederinnenteil und einem verstärkten Deckel ausgestattet, die zum serienmäßigen Sitz und vielen Zubehörsitzen passen. Die traditionellen Ledergurte und Messingschnallen und Befestigungsteile tragen zum einzigartigen Retro-Look bei. Taschen inklusive aller erforderlichen Montageteile. Einbau mit HoldFast Sissy Bars und Gepäckträgern bei vorhandenem modellspezifischen Montagekit möglich. Volumen: Insgesamt 2,170 Kubikzoll.

90201552A
Für FLSL, FXBB , FXLR und FXLRS Modelle ab '18. Der Einbau erfordert das separat erhältliche Montagekit für Nummernschild-/Blinkerverlegungs-Kit P/N 67800802 oder 67800830.

Abgebildet mit:

NUMMERNSCHILD-/BLINKERVERLEGUNGS-KIT HINTEN

Diese elegant geschwungenen Montageteile sind für den Anbau der Satteltaschen an bestimmten Softail Modellen erforderlich und verlegen die Blinker und Seitenbefestigung auf den Fenderstreben weiter nach hinten, wobei die serienmäßige Linienführung beibehalten wird. In Chrom oder schwarzglänzend, passend zu den Original-Fenderstrebenabdeckungen erhältlich.

Für FLFB, FLFBS, FLSL, FXBB, FXFB, FXFBS, FXBR, FXBRS, FXLR und FXLRS Modelle ab '18.

67800802	Chrom.
67800830	Schwarz.

C. H-D DETACHABLES SATTELTASCHEN – MESSINGVERZIERUNGEN

Mit klassischen Riemen, Messingschnallen und einem dazu passenden Harley-Davidson Signature-Medaillon aus Messing verziert, sind diese Taschen die perfekte Ergänzung zu Ihrem Bike im Custom-Stil. Diese geräumigen Satteltaschen sind durch einfaches Ziehen am Hebel im Innern schnell abnehmbar, damit Ihr Bike ohne Umstände startklar zum Cruisen in der Stadt ist. Bei abgenommenen Taschen bleiben nur zwei unauffällige Befestigungspunkte am Motorrad zurück. Diese attraktiven, abgeschrägten Taschen sind mit aufklappenden Deckeln mit Druckknopfverschluss ausgestattet, der sich mit einer Hand einfach betätigen lässt. Die Hartschalenausführung behält ihre Form bei allen Wetterlagen bei, während die abschließbaren Deckelklappen für modernen Komfort und Sicherheit sorgen. Taschen inklusive aller erforderlichen Montageteile. Einbau mit HoldFast Sissy Bars und Gepäckträgern bei vorhandenem modellspezifischen Montagekit möglich.

90201645A
Für FLFB, FLFBS, FXBR und FXBRS Modelle ab '18. Der Einbau erfordert das separat erhältliche Montagekit für Nummernschild-/Blinkerverlegungs-Kit P/N 67800802 oder 67800830. Volumen: Insgesamt 2,840 Kubikzoll.

90201644A
Für FLDE Modelle ab '18. Volumen: Insgesamt 2,970 Kubikzoll.

HINWEIS: Einige Harley-Davidson Satteltaschen sind aus Leder gefertigt. Feines Leder und andere Naturmaterialien erhalten im Lauf der Zeit durch Gebrauchsspuren, wie Abnutzung oder Falten, ihren eigenen „Charakter". Das ist völlig normal. Eine feine Alterungspatina und Faltenbildung sind ein Merkmal höchster Qualität des zur Anfertigung Ihrer Satteltaschen verwendeten Materials. Narben und Markierungen auf dem Leder sind ein Zeichen dafür, dass echtes Naturleder verwendet wurde; es handelt sich hierbei nicht um Materialfehler. Bitte verwenden Sie zur Pflege und Werterhaltung des Leders Harley-Davidson Lederpflege P/N 93600080.

Nicht alle Produkte sind in allen Ländern erhältlich – wenden Sie sich für Einzelheiten bitte an Ihren Händler.

A. H-D DETACHABLES SATTELTASCHEN

B. H-D DETACHABLES LEDERSATTELTASCHEN – NOSTALGIC STIL

C. H-D DETACHABLES SATTELTASCHEN – MESSINGVERZIERUNGEN (BREAKOUT® MODELL ABGEBILDET)

D. H-D DETACHABLES ABSCHLIESSBARE SATTELTASCHEN – BREAKOUT® ABGEBILDET

E. FEST MONTIERTE SEITENKOFFER – SOFTAIL DELUXE STIL

F. EINSEITIGE SCHWINGENTASCHE – BRAUNES ANTIKLEDER

F. EINSEITIGE SCHWINGENTASCHE – SCHWARZES LEDER

D. H-D® DETACHABLES™ ABSCHLIESSBARE SATTELTASCHEN

Passend zu den fließenden Linien der Softail Cruiser-Modelle geformt, zeichnen sich diese erstklassigen Satteltaschen durch ein klassisches, abgeschrägtes Design mit moderner Finesse aus. In eine Kombination aus glattem und perforiertem Vinyl eingefasst, behalten die Hartschalenkoffer ihre Form bei allen Wetterlagen bei. Der Klappdeckel ist nach außen aufklappbar und ermöglicht einen einfachen Zugriff mit einer Hand. Am Ende Ihrer Fahrt können die Taschen mit einem einfachen Drehen des inneren Hebels abgenommen werden, es bleiben nur unauffällige Befestigungspunkte zurück. Taschen inklusive aller erforderlichen Montageteile. Einbau mit HoldFast™ Sissy Bars und Gepäckträgern bei vorhandenem modellspezifischen Montagekit möglich.

90201555A
Für FLDE Modelle ab '18. Volumen: Insgesamt 2,970 Kubikzoll.

90201513A
Für FLFB, FLFBS, FXBR und FXBRS Modelle ab '18. Der Einbau erfordert das separat erhältliche Montagekit für Nummernschild-/Blinkerverlegungs-Kit P/N 67800802 oder 67800830. Volumen: Insgesamt 2,840 Kubikzoll.

E. FEST MONTIERTE SEITENKOFFER – SOFTAIL DELUXE STIL

Diese hochwertigen Satteltaschen sind ideal für lange Strecken. Diese Satteltaschen, die hervorragend zum Profil des Softail Deluxe Modells passen, bieten genug Stauraum für eine Fahrt durch die Stadt oder einen Trip übers Land. Die fein texturierte Vinyloberfläche und das Medaillon in Schwarz und Chrom verleihen einen eleganten Touch, der Hartschalenkörper behält seine Form bei allen Wetterlagen bei. Der herausschwenkende Deckel mit Druckknopfverschluss lässt sich mit einer Hand einfach betätigen und für mehr Sicherheit abschließen. Die Taschen sind mit HoldFast Zubehör kompatibel, wenn sie mit den entsprechenden Montagekits angebracht werden. Das Kit beinhaltet Reflektoren. Gesamtes Gepäckvolumen: 2,510 Kubikzoll.

90201558
Für FLDE Modelle ab '18.

F. EINSEITIGE SCHWINGENTASCHE

Weniger ist mehr. Diese stilvolle Schwingentasche bietet mehr als genug Platz für das Nötigste. Und Sie müssen weder Ihre Taschen vollstopfen noch den Soziussitz mit einer Tasche verkleiden. Sie schmiegt sich an die Kontur des Rahmens an und sieht mit ihrem angesagten Oldschool-Look einfach toll aus. Die Taschen sind aus schwerem Leder, und der Klappdeckel wird mit zwei klassischen Lederriemen und Chromschnallen geschlossen. Die halbsteif verstärkte Tasche wird mit einfach zu montierenden Halterungen und einstellbaren Schnellöffnungsriemen an der linken Seite der Schwinge angebracht. Volumen: Insgesamt 450 Kubikzoll.

EINSEITIGE SCHWINGENTASCHE – BRAUNES ANTIKLEDER

Aus sattbraunem Pull-Up-Leder gefertigt, gewinnt diese klassische Schwingentasche im Laufe der Zeit an Charakter und entwickelt einen authentischen Look. Der Klappdeckel wird mit klassischen Riemen und Schließen gesichert, und die Tasche zeichnet sich durch antike Beschläge aus, die den Old School-Look perfekt ergänzen.

90201568
Für Softail Modelle ab '00 (außer FLSTC, FLSTNSE, FLSTSE, FXDRS, FXCW und FXCWC). Nicht für Modelle mit Werkzeugtasche links, Soziustrittbrettern, Chrom-Schwingenabdeckungen, Satteltaschen oder Satteltaschen-Schutzbügeln.

EINSEITIGE SCHWINGENTASCHE – SCHWARZES LEDER

Aus schweren Stiefelleder gefertigt, ist diese sattschwarze Schwingentasche die perfekte Ergänzung zu jeder Lackierung oder jedem individuellen Stil. Der Klappdeckel wird mit Schnellverschluss-Clips, die sich hinter klassischen Lederriemen verbergen, und matt vernickelten Schließen geschlossen.

90201567
Für Softail Modelle ab '00 (außer FLSTC, FLSTNSE, FLSTSE, FXDRS, FXCW und FXCWC). Nicht für Modelle mit Werkzeugtasche links, Soziustrittbrettern, Chrom-Schwingenabdeckungen, Satteltaschen oder Satteltaschen-Schutzbügeln.

HINWEIS: Einige Harley-Davidson® Satteltaschen sind aus Leder gefertigt. Feines Leder und andere Naturmaterialien erhalten im Lauf der Zeit durch Gebrauchsspuren, wie Abnutzung oder Falten, ihren eigenen „Charakter". Das ist völlig normal. Eine feine Alterungspatina und Faltenbildung sind ein Merkmal höchster Qualität des zur Anfertigung Ihrer Satteltaschen verwendeten Materials. Narben und Markierungen auf dem Leder sind ein Zeichen dafür, dass echtes Naturleder verwendet wurde; es handelt sich hierbei nicht um Materialfehler. Bitte verwenden Sie zur Pflege und Werterhaltung des Leders Harley-Davidson Lederpflege P/N 93600080.

Nicht alle Produkte sind in allen Ländern erhältlich – wenden Sie sich für Einzelheiten bitte an Ihren Händler.

Satteltaschen

A. BLACK STANDARD LINE ÜBERWURF-SATTELTASCHEN
Die Black Standard Taschen werden aus ultra-dauerhaftem Kunstleder mit geprägtem H-D #1 Logo gefertigt. Das schlichte Schwarz-in-Schwarz-Design ergänzt zahlreiche Stilrichtungen und passt für jedes Budget. Ein inneres Verstärkungssystem hält die Form der Tasche aufrecht. Das System der Montageschlaufen im „MOLLE" Stil mit Klettband ermöglicht ein vielseitiges Anbringen der Tasche. Die Tasche weist mattschwarze Emailschließen mit verborgenen Schnellverschluss-Schließen darunter auf. Diese Überwurftaschen haben seitliche Keile für ein höheres Packvolumen sowie gerade und rechtwinklige Montageschlaufen für einfaches Anbringen. Eine Schnellverschluss-Schnalle ermöglicht den einfachen Zugriff. Die Überwurftaschen können mit oder ohne Soziussitz verwendet werden. Mit Soziussitz müssen die Riemen unter dem Sitz durchgeführt werden. Die überkreuzten Riemen sind mit einer weichen, nicht kratzenden Einlage ausgestattet. Der Einbau erfordert Satteltaschenträger-Schienen und mitunter ein separat erhältliches Blinkerverlegungs-Kit. Abmessungen große Tasche: 16,5" L × 11,5" H × 7" T. Innenvolumen: 1.350 CI. Gewichtskapazität: 10 lbs/Tasche. Abmessungen Kompakttasche: 10" L × 11,5" H × 5,25" T. Innenvolumen: 600 Kubikzoll Gewichtskapazität: 6 lbs/Tasche.

Für XL ab '82 (außer 1200T), Dyna® '08-'17 (außer FLD), Softail ,84-'99 und Modelle ab '18 mit H-D® Satteltaschenträger-Kit. Softail Modelle ab '18 erfordern das separat erhältliche Blinkerverlegungs-Kit P/N 67800802 oder 68700830.

90201770	Groß.
90201769	Kompakt.

B. SATTELTASCHENTRÄGER – SCHWARZGLÄNZEND
Halten Sie Ihre Überwurf-Satteltaschen unbedingt fern vom Rad, von der Schwinge und vom Bremssattel. Kompatibel für Modelle mit oder ohne Sissybar Bügel.

90201777
Für FLSL und FXBB Modelle ab '18 mit Überwurf-Satteltaschen P/N 90201770 oder 90201769.

C. SATTELTASCHEN-TRAVEL-PAKS – HERITAGE MODELL
Ein- und Auspacken leicht gemacht. Diese Einsätze aus wasserfestem Material passen in die originalen Satteltaschen an Heritage Classic Modellen und Softail Deluxe starr montierten Satteltaschen P/N 90201558. Die Travel-Paks sind für den einfachen Zugriff mit Zwei-Wege-Reißverschlüssen ausgestattet und mit geprägten Bar & Shield® Aufnähern verziert.

93300107
Für FLHC und FLHCS Modelle ab '18 mit Satteltaschen der Serienausstattung. Auch für FLDE Modelle mit starr montierten Softail Deluxe Satteltaschen P/N 90201558.

D. SATTELTASCHEN-TRAVEL-PAKS – SPORT GLIDE® MODEL
Ein- und Auspacken leicht gemacht. Die durchdachten, wasserabweisenden Innentaschen passen exakt in die Satteltaschen des Sport Glide Modells. Die weichen Seiten passen sich dem Gepäck an, sodass jeder Zentimeter für die Aufbewahrung genutzt werden kann. Die mit einem Bar & Shield-Logo ausgestatteten Taschen sind mit robusten Reißverschlüssen, bequemen Tragegriffen und praktischen D-Ringen für optionale Schulterriemen ausgestattet.

93300110
Für FLSB Modelle ab '18.

HINWEIS: Einige Harley-Davidson® Satteltaschen sind aus Leder gefertigt. Feines Leder und andere Naturmaterialien erhalten im Lauf der Zeit durch Gebrauchsspuren, wie Abnutzung oder Falten, ihren eigenen „Charakter". Das ist völlig normal. Eine feine Alterungspatina und Faltenbildung sind ein Merkmal höchster Qualität des zur Anfertigung Ihrer Satteltaschen verwendeten Materials. Narben und Markierungen auf dem Leder sind ein Zeichen dafür, dass echtes Naturleder verwendet wurde; es handelt sich hierbei nicht um Materialfehler. Bitte verwenden Sie zur Pflege und Werterhaltung des Leders Harley-Davidson Lederpflege P/N 93600080.

Nicht alle Produkte sind in allen Ländern erhältlich – wenden Sie sich für Einzelheiten bitte an Ihren Händler.

A. BLACK STANDARD LINE ÜBERWURF-SATTELTASCHEN – GROSS

A. BLACK STANDARD LINE ÜBERWURF-SATTELTASCHEN – KOMPAKT

B. SATTELTASCHENTRÄGER – SCHWARZGLÄNZEND

C. SATTELTASCHEN-TRAVEL-PAKS – HERITAGE MODELL

D. SATTELTASCHEN-TRAVEL-PAKS – SPORT GLIDE MODELL

E. TOUR-PAK KOFFER – HERITAGE STIL

F. TOUR-PAK KOFFER – SMOOTH VINYL

G. TOUR-PAK LEDERKOFFER – CLASSIC LEATHER

H. HOLDFAST SOLO TOUR-PAK GEPÄCKTRÄGER – SCHWARZGLÄNZEND

I. HOLDFAST TOUR-PAK GEPÄCKTRÄGER FÜR DOPPELSITZBANK – CHROM

I. HOLDFAST TOUR-PAK GEPÄCKTRÄGER FÜR DOPPELSITZBANK – SCHWARZGLÄNZEND (FLSB MODELL ABGEBILDET)

TOUR-PAK KOFFER
Wenn Sie es mit dem Reisen ernst meinen, können Sie in die Tour-Pak Gepäcksysteme alles einpacken, was Sie für eine längere Tour brauchen oder im Lebensmittelladen einkaufen. Jedes Modell des Tour-Pak Gepäcks ist mit einem abschließbaren Deckel und einem passenden Rückenpolster ausgestattet. Wenn Sie an Ihrem Ziel angekommen sind, können das Tour-Pak und sein HoldFast™ Gepäckträger in Sekundenschnelle abgenommen werden, wenn Ihr Bike wieder ganz puristisch aussehen soll. Jedes Tour-Pak hat eine Kapazität von 2,580 Kubikzoll (genügend für einen Integral- oder zwei Jethelme) und misst 18,5" B x 18,75" T x 12,25" H. Gepäckträger- und Montagekits sind separat erhältlich.

Für FLDE, FLHC, FLHCS, FLSB, FLSL und FXBB Modelle ab '18 mit HoldFast Detachable Solo oder Tour-Pak Gepäckträger für Doppelsitzbank.

E. TOUR-PAK KOFFER – HERITAGE STIL
Mit doppelreihigen, schwarzen rechteckigen Beschlägen verziert, passt dieses Tour-Pak perfekt zu den Sitzen und Satteltaschen Ihres Heritage Softail® Modells.

53000598

F. TOUR-PAK KOFFER – SMOOTH VINYL
Als Ergänzung zu einer großen Vielzahl an Softail Sitzen und Satteltaschen gestaltet, zeichnet sich dieses Gepäck durch eine feinkörnige Texturierung mit perforierten Seitenteilen aus.

53000570

G. TOUR-PAK KOFFER – CLASSIC LEATHER
Mit traditionellen Riemen und Messingschnallen sowie Messingteilen ausgestattet, ist dieser Tour-Pak der perfekte Begleiter für die messingverzierten Satteltaschen, die für Ihr nostalgisches Harley-Davidson® Modell erhältlich sind.

53000599

ABNEHMBARE HOLDFAST TOUR-PAK GEPÄCKTRÄGER
Mit Harley-Davidson HoldFast Montagekits können Sie Ihr Bike blitzschnell verwandeln. Wechseln Sie in Sekundenschnelle vom bequemen Soziussitz zum Lasten befördernden Tour-Pak. Für leichte Manövrierbarkeit in der Stadt können Sie das Tour-Pak einfach entfernen und es für eine ausgedehnte Überlandfahrt wieder anbauen. Tour-Pak Gepäck und modellspezifische Montagekits sind separat erhältlich.

H. HOLDFAST SOLO TOUR-PAK GEPÄCKTRÄGER
Der Solo Tour-Pak Gepäckträger platziert das Softail Tour-Pak weiter nach vorn in einer bequemen, den Rücken stützenden Position. Dieser Gepäckträger ist für die Verwendung mit einem Solo Sitz ausgelegt und platziert das Tour-Pak Gepäck über dem Fender, wo es gleichzeitig als Rückenlehne für den Fahrer dient. Der Tour-Pak kann in einem Bereich von 0,75" nach vorn oder hinten verschoben werden, so dass der Fahrer noch mehr Platz hat. Mit leicht zu bedienenden Verschlüssen lässt sich der Gepäckträger einfach vom Montagekit lösen.

Für FLDE, FLHC, FLHCS, FLSL und FXBB Modelle ab '18 mit Solo Sitzen. Der Einbau erfordert ein separat erhältliches modellspezifisches Montagekit.

50300174	Chrom.
50300176	Schwarzglänzend.

I. HOLDFAST TOUR-PAK GEPÄCKTRÄGER FÜR DOPPELSITZBANK
Mit dem HoldFast Tour-Pak Gepäckträger für eine Doppelsitzbank können Sie Ihren Fahrstil in Sekundenschnelle verändern. Durch einfaches Ziehen an den HoldFast Verschlüssen können Sie Ihr Bike von einer Touringmaschine mit einem Tour-Pak in einen Streetcruiser mit abnehmbarem Sissy Bar Bügel verwandeln. Mit einem Tour-Pak lässt sich der Gepäckträger über einen Bereich von 0,75" einstellen und kann für den höchstmöglichen Komfort des Sozius angepasst werden.

Für FLDE, FLHC und FLHCS Modelle ab '18 mit Doppelsitzbank. Der Einbau erfordert ein separat erhältliches modellspezifisches Montagekit. Bei FLHC und FLHCS Modellen mit übergroßen internationalen Nummernschildern kann es zu Platzproblemen mit dem Gepäckträger kommen. Dann ist möglicherweise das separat erhältliche Nummernschildverlegungs-Kit P/N 67900472 erforderlich.

50300186	Chrom.
50300188	Schwarzglänzend.

Für FLSB Modelle ab '18 mit Doppelsitzbank. Der Einbau erfordert ein separat erhältliches modellspezifisches Montagekit.

50300192	Schwarzglänzend.

Nicht alle Produkte sind in allen Ländern erhältlich – wenden Sie sich für Einzelheiten bitte an Ihren Händler.

A. TIEFERGELEGTE PROFILE™ VORDERRADFEDERUNG*
Dieses von Harley-Davidson und Showa entwickelte Kit reduziert die Länge der Teleskopgabel um mehr als 1,0". Diese tiefergelegte Profile Vorderradfederung verwendet die Technologie doppelt gekrümmter Ventile, um die ursprüngliche Fahrqualität zu erhalten. Gewickelte Federn erlauben ein handliches und kontrolliertes Fahren. Als perfekte Ergänzung beim Einbau von verchromten oder schwarzglänzenden Tauchrohren beinhaltet das Kit zwei Gabelfedern, zwei Dämpferrohre, Dichtungen und Befestigungsteile.

45500427
Für FLDE, FLHC, FLHCS, FLSL, FXBB und FXLR Modelle ab '18. FLDE Modelle erfordern den separat erhältlichen Seitenständer P/N 50000156. FXBB Modelle erfordern den separat erhältlichen Seitenständer P/N 50000127. FLHC und FLHCS Modelle müssen mit der tiefergelegten Profile Hinterradfederung P/N 54000134 ausgerüstet werden und erfordern den separat erhältlichen Seitenständer P/N 50000156.

B. TIEFERGELEGTE PROFILE HINTERRADFEDERUNG*
Diese Federung verringert die Sitzhöhe um ca. 0,75" unter Beibehaltung aller Fahreigenschaften. Federungs- und Dämpfungsraten wurden speziell zugeschnitten und gewährleisten die volle Fahrzeugkontrolle. Mehrstufige Dämpfung, die ein optimales Verhalten unter variierenden Lasten und Bedingungen garantiert. Der Vorspannungseinsteller ermöglicht für einen optimalen Komfort einen leichten Zugang zur Einstellung der richtigen Durchhängung je nach Gewicht des Fahrers. Das Kit beinhaltet einen hinteren Stoßdämpfer.

54000134
Für FLHC und FLHCS Modelle ab '18. Der Einbau erfordert den separat erhältlichen Seitenständer P/N 50000127 bei nicht vorhandener tiefergelegter Profile Vorderradfederung P/N 45500427.

54000143
Für FXFB und FXFBS Modelle ab '18. Der Einbau erfordert den separat erhältlichen Seitenständer P/N 50000127.

A. TIEFERGELEGTE PROFILE VORDERRADFEDERUNG

B. TIEFERGELEGTE PROFILE HINTERRADFEDERUNG

***WARNUNG:** Der Einbau von Zubehör-Federungskomponenten kann die Bodenfreiheit in der Kurve und den Seitenständerabstand verändern. Wenn der Fahrer hierauf nicht eingestellt ist und die Kontrolle über das Fahrzeug verliert, besteht schwere Unfallgefahr.

***WARNUNG:** Das tiefergelegte Profile Vorderradfederungs-Kit ist nicht unabhängig verwendbar, sondern muss zusammen mit dem entsprechenden Kit für tiefergelegte Profile Hinterradfederung verwendet werden. Der Einbau von Zubehör-Federungskomponenten kann die Bodenfreiheit in der Kurve und den Seitenständerabstand verändern. Wenn der Fahrer hierauf nicht eingestellt ist und die Kontrolle über das Fahrzeug verliert, besteht schwere Unfallgefahr.

Nicht alle Produkte sind in allen Ländern erhältlich – wenden Sie sich für Einzelheiten bitte an Ihren Händler.

C. MITTIGE FUSSRASTENANLAGE – CHROM

D. VORVERLEGTE STANDARD-FUSSRASTENANLAGE – CHROM

E. FAHRERTRITTBRETTBEFESTIGUNG – CHROM

F. KIT FÜR VORVERLEGTE FUSSRASTENANLAGE

G. KIT FÜR VORVERLEGTE FUSSRASTENANLAGE STANDARD – CHROM

G. KIT FÜR VORVERLEGTE FUSSRASTENANLAGE STANDARD – SCHWARZGLÄNZEND

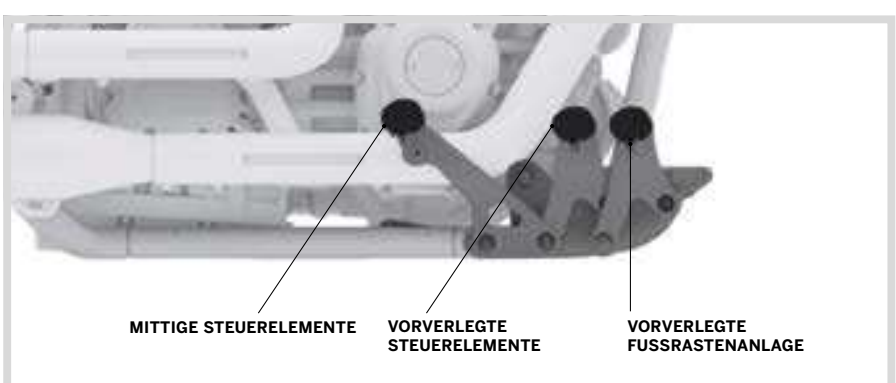

POSITIONEN DER FUSSHEBEL (VERGLEICH)

C. MITTIGE FUSSRASTENANLAGE - CHROM
Verleihen Sie Ihrem Bike zusätzlichen Stil, indem Sie die serienmäßige lackierte Fußrastenanlage durch glänzendes Chrom ersetzen. Für ein Custom-Design poliert und verchromt, wird dieses Kit für eine optimale Passgenauigkeit aus Originalbauteilen gefertigt. Das Kit beinhaltet linke und rechte Stützen und Montageteile aus Chrom.

50500691
Für FXBB und FXLR Modelle ab '18 mit mittiger Fußrastenanlage.

D. VORVERLEGTE STANDARD-FUSSRASTENANLAGE - CHROM
Dieses Kit ersetzt die werkseitig lackierte vorverlegte Fußrastenanlage durch glänzendes Chrom. Mit einem Look, der die verchromten oder polierten Fußrasten und -hebel perfekt ergänzt, werden diese Stützen für eine optimale Passgenauigkeit aus Bauteilen der Serienausstattung gefertigt. Das Kit beinhaltet linke und rechte Stützen und Montageteile in Chrom.

50500693
Für FXFB, FXFBS, FLSB, FXBR und FXBRS Modelle ab '18 mit vorverlegter Fußrastenanlage.

E. FAHRERTRITTBRETTBEFESTIGUNG – CHROM
Ersetzen Sie die serienmäßig lackierten Trittbrettbügel durch brillantes Chrom. Als perfekte Ergänzung zu den Custom-Trittbrettern wird dieses Kit aus Bauteilen der Serienausstattung für eine optimale Passgenauigkeit gefertigt, die für bestes Aussehen verchromt und poliert werden. Das Kit enthält verchromte Montageteile.

50500695
Für FLDE, FLHC, FLHCS und FLS Modelle ab '18 mit Fahrertrittbrettern.

50500696
Für FLFB und FLFBS Modelle ab '18 mit Fahrertrittbrettern.

F. KIT FÜR VORVERLEGTE FUSSRASTENANLAGE*
Strecken Sie Ihre Beine, wenn Sie im Sattel sitzen. Dieses Kit legt die Fahrerfußrasten um fast 3,0" gegenüber der serienmäßigen Position nach vorne und bietet damit großen Fahrern eine bequeme Fahrposition. Das komplette Kit beinhaltet alle erforderlichen Montageteile. Das Kit umfasst neue schwarz lackierte Montageteile für Bremse und Schaltung, ein verlängertes Schaltgestänge, Bremsleitung und alle notwendigen Montageteile. Das Kit kann mit Fußrasten, Brems- und Schalthebel sowie Bremspedalauflage und Schaltfußraste aus dem Original- oder Zubehörprogramm eingesetzt werden.

50500840
Für FXBR und FXBRS Modelle ab '18 mit ABS. Nicht kompatibel mit Motorschutzbügeln.

50500839
Für FXFB und FXFBS Modelle ab '18 ohne ABS. Nicht kompatibel mit Motorschutzbügeln.

50500837
Für FLSB, FXFB und FXFBS Modelle ab '18 mit ABS. Nicht kompatibel mit Motorschutzbügeln.

G. KIT FÜR VORVERLEGTE FUSSRASTENANLAGE STANDARD*
Entspannt zurücklehnen für höchsten Komfort und Stil. Vollständiges Kit inklusive aller Bauteile zur Umrüstung einer Softail ab '18 mit Standard-Fußrasten auf eine vorverlegte Fußrastenanlage. Bringt die Anlage von der mittigen Fußrastenanlage aus 7,5" nach vorn. Das Kit ist in Chrom oder schwarzglänzend erhältlich - je nach Ihrem persönlichen Stil.

Für FXBB und FXLR Modelle ab '18. Verwendbar mit serienmäßigen Fußrasten oder Zubehör-Fußrasten, die mit FXBB oder FXLR Modellen kompatibel sind.

50700061 Chrom.
50700060 Schwarzglänzend.

***WARNUNG:** Der Einbau dieses Kits kann möglicherweise die Schräglagenfreiheit und damit die Fahrsicherheit beeinträchtigen. Wenn der Fahrer hierauf nicht eingestellt ist und die Kontrolle über das Fahrzeug verliert, besteht schwere Unfallgefahr.

Nicht alle Produkte sind in allen Ländern erhältlich – wenden Sie sich für Einzelheiten bitte an Ihren Händler.

A. HINTERER BREMSHEBEL IM BILLET STIL – VORVERLEGT

Passend zu unseren Hand- und Fußhebeln und Spiegelauslegern im Billet Stil werden diese hinteren Slotted-Bremshebel aus Aluminium geschmiedet, bearbeitet und für ein schönes Custom-Design poliert. Erhältlich in mehreren Finishes nach Wahl: Spiegelchrom, mattschwarz pulverbeschichtet oder Edge Cut schwarzeloxiertes und bearbeitetes Aluminium. Bremspedalauflagen sind separat erhältlich.

Für Softail Modelle ab '18 mit vorverlegter Fußrastenanlage. Ebenfalls kompatibel mit FXBB und FXLR Modellen ab '18, die mit dem Kit für vorverlegte Fußrastenanlage Standard ausgestattet sind (P/N 50700060 oder 50700061).

41600218	Chrom.
41600219	Mattschwarz.
41600220	Edge Cut.

B. HINTERER BREMSHEBEL IM BILLET STIL – TRITTBRETT

Diese hinteren Bremshebel im Billet Stil werden für ein schönes Custom-Design aus Billet Aluminium geschmiedet und dann bearbeitet und poliert. Erhältlich in mehreren Finishes nach Wahl: Spiegelchrom, mattschwarz pulverbeschichtet oder Edge Cut schwarzeloxiertes und bearbeitetes Aluminium. Der Hebel hat die gleiche Länge wie der Original-Hebel, der bei den FL Softail Motorrädern zu finden ist. Bremspedalauflagen sind separat erhältlich.

Für FL Softail Modelle ab '18 mit Trittbrett.

41600215	Chrom.
41600216	Mattschwarz.
41600217	Edge Cut.

C. SCHALTHEBEL IM BILLET STIL VORVERLEGT

Diese Schalthebel im Billet Stil werden aus Aluminium geschmiedet und für ein schönes Custom-Design bearbeitet und poliert. Erhältlich in mehreren Finishes nach Wahl: Spiegelchrom, mattschwarz pulverbeschichtet oder Edge Cut schwarzeloxiertes und bearbeitetes Aluminium. Mit verchromten Befestigungsteilen. Schaltfußrasten separat erhältlich.

Für FLSB, FXDRS, FXFB, FXFBS, FXBR und FXBRS Modelle ab '18 mit vorverlegter Fußrastenanlage und FLDE, FLFB, FLFBC, FLHC, FLHCS and FLSL Modelle ab '18 mit Trittbrettern. Ebenfalls kompatibel mit FXBB und FXLR Modellen ab '18, die mit dem Kit für vorverlegte Fußrastenanlage Standard ausgestattet sind (P/N 50700060 oder 50700061).

33600167	Chrom.
33600168	Mattschwarz.
33600169	Edge Cut.

D. SCHALTWIPPE IM BILLET STIL

Ergänzen Sie Ihr Bike um eine traditionelle Schaltwippe und einen modernen neuen Look. Diese Schalthebel im Billet Stil werden für ein schönes Custom-Design aus Aluminium geschmiedet und dann bearbeitet und poliert. Erhältlich in mehreren Finishes nach Wahl: Spiegelchrom, mattschwarz pulverbeschichtet oder Edge Cut schwarzeloxiertes und bearbeitetes Aluminium. Kit inklusive vorderer und hinterer Hebel und verchromter Montageteile.

Für FLDE, FLFB, FLFBS, FLHC, FLHCS und FLSL Modelle ab '18 mit Trittbrettern.

33600164	Chrom.
33600165	Mattschwarz.
33600166	Edge Cut.

A. HINTERER BREMSHEBEL IM BILLET-STIL – VORVERLEGTE FUSSRASTENANLAGE – CHROM

A. HINTERER BREMSHEBEL IM BILLET STIL – VORVERLEGT

B. HINTERER BREMSHEBEL IM BILLET STIL – TRITTBRETT – CHROM

B. HINTERER BREMSHEBEL IM BILLET STIL – TRITTBRETT

C. HINTERER SCHALTHEBEL IM BILLET STIL – VORVERLEGTE FUSSRASTENANLAGE – CHROM

C. HINTERER SCHALTHEBEL IM BILLET STIL – VORVERLEGTE FUSSRASTENANLAGE

D. SCHALTWIPPE IM BILLET STIL – CHROM

D. SCHALTWIPPE IM BILLET STIL

Nicht alle Produkte sind in allen Ländern erhältlich – wenden Sie sich für Einzelheiten bitte an Ihren Händler.

E. FERSENSCHALTHEBEL

F. CUSTOM-SCHALTGESTÄNGE – RUND SCHWARZGLÄNZEND

G. CUSTOM-SCHALTGESTÄNGE

E. FERSENSCHALTHEBEL

Ergänzen Sie Ihr mit Trittbrett ausgestattetes Softail Modell durch einen bequemen Fersenschalthebel. Mit diesem traditionellen Fersenschalthebel können Sie einfach durch Antippen mit der Hacke Ihres Stiefels hochschalten - Sie brauchen nicht Ihren Zeh unter den zu Schalthebel klemmen und nutzen dadurch Ihre Stiefel viel weniger ab. Dieses einfach anzubringende Kit passt perfekt zum Original-Zehenschalthebel und umfasst den verchromten Fersenschalthebel, eine verlängerte Schalthebelachse, Schaltfußraste und Montageteile.

33600224
Für FL Softail Modelle ab '18 mit Trittbrett.

F. CUSTOM-SCHALTGESTÄNGE – RUND SCHWARZGLÄNZEND

Geben Sie Ihrem schwarzen Bike den letzten Schliff. Das leicht zu montierende schwarzglänzende Schalthebelgestänge enthält neben einer Getriebehebelabdeckung auch dekorative Hutmuttern und Schrauben, die den Custom-Look abrunden.

33600259
Für Softail (außer FXBB, FXLR und FXLRS ab '18), Touring und Trike Modelle ab '86. (Nicht für FLSTS '97-'99 und Modelle mit vorverlegter Softail Fußrastenanlage geeignet.)

G. CUSTOM-SCHALTGESTÄNGE

Steigen Sie mit dieser Auswahl von hochwertigen Schaltgestängen auf den Custom-Look um. Es sind Ausführungen in verschiedenen Designs zur Abstimmung auf den Stil Ihres Bikes lieferbar. Die Gestänge haben hochwertige Endstücke, wie sie im Flugzeugbau verwendet werden, für leichte Einstellung und Betätigung. Das leicht zu montierende Kit beinhaltet neben einer Getriebehebelabdeckung für Softail '86-'17 und Touring und Trike Modelle '86-'16 auch dekorative Hutmuttern und Schrauben, die das Custom-Design perfektionieren.

Für Softail (außer FXBB, FXLR und FXLRS ab '18), Touring und Trike Modelle ab '86. (Nicht für FLSTS '97-'99 und Modelle mit vorverlegter Softail Fußrastenanlage geeignet.)

1. 34018-08	Slotted Schwarzeloxiert.
2. 34850-09	Skull.
3. 33801-09	Mit Harley-Davidson Schriftzug.
4. 33760-09	Slotted mit Bar & Shield® Logo.
5. 33814-98A	Rund.

Nicht alle Produkte sind in allen Ländern erhältlich – wenden Sie sich für Einzelheiten bitte an Ihren Händler.

Fußhebel

A. SOZIUSFUSSRASTENHALTER-KIT
Gönnen Sie Ihrer Softail ab '18 mit Solo-Sitz zusätzliche Fußrasten. Verfügbar in Chrom oder schwarzglänzend. Das Kit beinhaltet den linken und rechten Fußrastenhalter sowie alle erforderlichen Befestigungsteile. Fußrasten und zugehörige Befestigungsteile sind separat erhältlich.

Für Softail Modelle ab '18 (außer FXDRS).

50500769	Schwarzglänzend.
50500771	Chrom.

B. SOZIUSFUSSRASTEN-MONTAGEKIT – FXDR™ 114
Notwendiges Zubehör, um Ihre FXDR 114 mit Solo Sitz auf eine Doppelsitzbank umzurüsten. Kit inklusive schwarze Montagehalterung und Träger (Fußrasten separat erhältlich).

50501128 Schwarz.
Für FXDRS Modelle ab '19.

C. SOZIUSTRITTBRETTHALTERUNG
Gönnen Sie Ihrem Motorrad den Komfort und die Annehmlichkeit von Soziustrittbrettern. Diese Halterungen und Träger ermöglichen den Einbau von Soziustrittbrettern (separat erhältlich). Die Halterungen und Träger sind separat erhältlich.

Für Softail Modelle ab '18 mit Soziustrittbretthalter-Kit P/N 50501117 oder P/N 50501118. Erfordert das separat erhältliche Soziustrittbrett-Adapter-Kit und Soziustrittbretter.

50501114	Schwarz.
50501113	Chrom.

D. SOZIUSTRITTBRETTHALTERUNG
Gönnen Sie Ihrem Motorrad den Komfort und die Annehmlichkeit von Soziustrittbrettern. Diese Halterungen und Träger ermöglichen den Einbau von Soziustrittbrettern (separat erhältlich). Die Halterungen und Träger sind separat erhältlich.

50501118 Schwarz.
Für FLDE, FLHC, FLHCS und FLSB Modelle ab '18. Erfordert separat erhältliche Soziustrittbretthalterungen und Soziustrittbretter.

50501117 Schwarz.
Für FLFB, FLFBS, FLSL, FXBB, FXBR, FXBRS, FXLR und FXLRSR Modelle ab '18. Erfordert separat erhältliche Soziustrittbretthalterungen und Soziustrittbretter.

A. SOZIUSFUSSRASTENHALTER-KIT – SCHWARZGLÄNZEND

A. SOZIUSFUSSRASTENHALTER-KIT – CHROM

B. SOZIUSFUSSRASTEN-MONTAGEKIT – FXDR 114

C. SOZIUSTRITTBRETTHALTER – CHROM

C. SOZIUSTRITTBRETTHALTER – SCHWARZ

D. SOZIUSTRITTBRETTHALTERUNG (50501118 ABGEBILDET)

D. SOZIUSTRITTBRETTHALTERUNG (50501117 ABGEBILDET)

Nicht alle Produkte sind in allen Ländern erhältlich – wenden Sie sich für Einzelheiten bitte an Ihren Händler.

E. SOZIUSTRITTBRETTWANNEN – CHROM – KLASSISCHER STIL

E. SOZIUSTRITTBRETTWANNEN – CHROM – MODERNER STIL

F. SOZIUSTRITTBRETTWANNEN – SCHWARZGLÄNZEND – KLASSISCHER STIL

F. SOZIUSTRITTBRETTWANNEN – SCHWARZGLÄNZEND – MODERNER STIL

G. SOZIUSTRITTBRETTWANNEN – CHROM

H. HALBMONDFÖRMIGE SOZIUSTRITTBRETTWANNEN – SCHWARZGLÄNZEND

I. SWEPT WING SOZIUSTRITTBRETTWANNEN – CHROM GERILLT

I. SWEPT WING SOZIUSTRITTBRETTWANNEN – CHROM SMOOTH

E. SOZIUSTRITTBRETTWANNEN – CHROM
Ersetzen Sie das serienmäßige Schwarz Ihrer Soziustrittbretter durch elegantes Chrom. Diese verchromten Trittbrettwannen können sofort mit den Original-Befestigungsteilen eingebaut werden. Der Satz enthält die Trittbrettwannen für die linke und rechte Seite. Den letzten Schliff erzielen Sie mit Trittbretteinsätzen Ihrer Wahl. Trittbrettstützen sind separat erhältlich.

Für Dyna® '06–'17, Softail® ab '18 (außer FXDRS) und Touring-Modelle ab '86 mit Soziustrittbrettstützen. Nicht für Trike Modelle geeignet.

50501144	Klassischer Stil.
50501147	Moderner Stil.

F. SOZIUSTRITTBRETTWANNEN – SCHWARZ
Vervollständigen Sie die Umstellung auf Schwarz. Ersetzen Sie Ihre Chrom-Soziustrittbrettwannen durch sinistres Schwarz. Der Satz enthält die rechte und die linke Trittbrettwanne und lässt sich mit Hilfe der Original-Befestigungsteile montieren. Custom-Trittbretteinsätze und Trittbrettstützen sind separat erhältlich.

Für Dyna '06-'17, Softail ab '18 (außer FXDRS) und Touring Modelle ab '86 mit Soziustrittbretthaltern. Nicht für Trike Modelle geeignet.

50501610	Klassischer Stil.
50501611	Moderner Stil.

G. TRADITIONELLE SOZIUSTRITTBRETTWANNEN – CHROM
Ersetzen Sie das serienmäßige Schwarz Ihrer Soziustrittbretter durch elegantes Chrom. Das Kit beinhaltet die linke und rechte Trittbrettwanne in klassischer D-Form, verchromt und einbaufertig zusammen mit Befestigungsteilen der Serienausstattung. Trittbretteinsätze und Trittbretthalter sind separat erhältlich.

50752-04 Klassischer Stil
Für Dyna '06-'17, Softail ab '00 (außer FXDRS) sowie Touring und Trike Modelle ab '86 mit Soziustrittbretthaltern.

H. HALBMONDFÖRMIGE SOZIUSTRITTBRETTWANNEN UND EINSÄTZE
Diese klassischen Soziustrittbretter, die auf die halbmondförmigen Fahrertrittbretter abgestimmt sind, verleihen Ihrer nostalgisch geprägten Maschine Eleganz und Komfort. Das Kit beinhaltet die linke und rechte Trittbrettwanne und vibrationshemmende Trittbretteinsätze und ist sowohl in hochglänzender Ausführung als auch mit schwarzglänzender Oberfläche erhältlich. Modellspezifische Trittbrettbefestigungen sind separat erhältlich.

Für Dyna '06-'17, Softail ab '00 (außer FXDRS) und Touring Modelle ab '86 mit Soziustrittbretthaltern. Nicht für Trike Modelle geeignet.

50807-08	Chrom.
50810-08	Schwarzglänzend.

I. SWEPT WING SOZIUSTRITTBRETTWANNEN
Diese einzigartigen Swept Wing Soziustrittbrettwannen vollenden die Swept Wing Fahrertrittbrettform, und bei bestimmten Modellen können Sie die originalen Soziusfußrasten durch Trittbretter ersetzen. Die hochgeklappten Trittbretter zeigen eine Spiegelchrom-Oberfläche Ihrer Wahl - entweder glatt oder mit gerilltem Nutendesign. Trittbretteinsätze und Trittbretthalter sind separat erhältlich.

Für Dyna '06-'17, Softail ab '00 (außer FXDRS) und Touring Modelle ab '86 mit Soziustrittbretthaltern. Nicht für Trike Modelle geeignet.

50357-04	Chrom – Gerillt.
50716-04	Chrom – Smooth.

Nicht alle Produkte sind in allen Ländern erhältlich – wenden Sie sich für Einzelheiten bitte an Ihren Händler.

Motorschutzbügel

A. MUSTACHE MOTORSCHUTZBÜGEL*

Kombinieren Sie klassische Form und moderne Funktionalität zu einem Motorschutz mit Finesse. Die fließende Form dieses Motorschutzbügels ergänzt den traditionellen Look Ihres Bikes. In das elegant geschwungene Oberteil wurden Highway-Fußrasten integriert. Bei Fahrten auf offener Landstraße bieten die Gummibeläge eine rutschfeste und komfortable Fußauflage. Das Kit mit dem einteiligen Motorschutzbügel beinhaltet alle benötigten Befestigungsteile.

Für Softail Modelle ab '18 (außer FXDRS). Nicht für vorverlegte Fußrastenanlagen verwendbar.

49000140	Chrom.
49000141	Schwarzglänzend.

B. MOTORSCHUTZBÜGEL-KIT*

Schützen Sie Ihr Bike ohne Einbußen an Bodenfreiheit oder Stil. Der einteilige Motorschutzbügel ist auf die eleganten Linien Ihres Motorrades abgestimmt, und das Chrom- oder schwarzglänzende Finish macht ihn perfekt.

Für Softail Modelle ab '18 (außer FXDRS). Nicht für vorverlegte Fußrastenanlagen verwendbar.

49000138	Chrom.
49000139	Schwarzglänzend.

C. SPRITZSCHUTZ

Verlängern Sie Ihre Motorradsaison. Der Spritzschutz sorgt für vollständigen Schutz der Beine und Stiefel des Fahrers vor Wind und Schlamm und reduziert den kalten Fahrtwind, wenn der Herbst kommt. Die Abdeckungen sind individuell so geformt, dass sie sich an den Motorschutzbügel schmiegen und Flattern minimiert wird. Sie werden zum schnellen Anbringen bei Wetterwechseln einfach mit Clips befestigt. Die Außenkante mit Zwei-Wege-Reißverschluss passt sich an die den Motorschutzbügeln montierten Highway-Fußrasten in beinahe jeder Position an. Die reflektierende Paspelierung sorgt für zusätzliche Sichtbarkeit.

57100366
Für Softail-Modelle ab '18 mit Motorschutzbügelsatz P/N 49000138 oder 49000139. Nicht für FXDRS Modelle oder Modelle mit Mustache-Motorschutzbügel oder vorverlegter Fußrastenanlage.

D. SATTELTASCHEN-SCHUTZBÜGEL

Das Styling dieser Satteltaschen-Schutzbügel macht Anleihen in der Vergangenheit und setzt somit ein einzigartiges Statement im Hier und Jetzt. Inklusive Montageteile und Anleitung.

Für FLHC und FLHCS Modelle ab '18.

90201312	Chrom.
90201315	Schwarz.

A. MUSTACHE MOTORSCHUTZBÜGEL – CHROM

A. MUSTACHE MOTORSCHUTZBÜGEL – SCHWARZGLÄNZEND

B. MOTORSCHUTZBÜGEL-KIT – CHROM

B. MOTORSCHUTZBÜGEL-KIT – SCHWARZGLÄNZEND

C. SPRITZSCHUTZ

D. SATTELTASCHEN-SCHUTZBÜGEL – CHROM

D. SATTELTASCHEN-SCHUTZBÜGEL – SCHWARZ

***WARNUNG:** Motorschutzbügel bieten unter bestimmten Bedingungen einen begrenzten Beinschutz sowie Schutz vor oberflächlichen Schäden am Fahrzeug (Umkippen aus dem Stand, Rutschen bei sehr niedriger Geschwindigkeit). Sie sind kein Verletzungsschutz bei einer Kollision mit einem anderen Fahrzeug oder einem Hindernis.

***WARNUNG:** Motorschutzbügel-Fußrasten sind nicht für den normalen Stop-and-Go-Verkehr geeignet. Andernfalls besteht die Gefahr schwerer oder tödlicher Verletzungen.

Nicht alle Produkte sind in allen Ländern erhältlich – wenden Sie sich für Einzelheiten bitte an Ihren Händler.

E. TAUCHROHRE – CHROM (45500400 ABGEBILDET)

F. TAUCHROHRE – SCHWARZGLÄNZEND (45500403 ABGEBILDET)

G. VORDERRADBREMSSATTEL-KIT – CHROM (CLASSIC CHROM BREMSSATTELEINSATZ)

G. VORDERRADBREMSSATTEL-KIT – ROT

E. TAUCHROHRE – CHROM

Diese verchromten Tauchrohre verleihen der Frontpartie Ihres Bikes Stil. Für einwandfreie Passgenauigkeit und Funktion werden die Tauchrohre aus Komponenten der Serienausstattung hergestellt und an allen kritischen Stellen besonders geschützt. Perfekt in Form und Funktion. Poliert, verchromt und mit einem geprägten Harley-Davidson Logo zur Produktkennzeichnung versehen. Eine perfekte Ergänzung beim Einbau von tiefergelegten Profile™ Vorderradfederungskomponenten. Kit inklusive linker und rechter Tauchrohre, Achsbefestigung, Ablass-Schrauben, Achsbefestigungsschrauben und Öldichtungen.

45500400
Für FLDE, FLHC, FLHCS und FLSL Modelle ab '18.

45500399
Für FXBR und FXBRS Modelle ab '18.

45500406
Für FXLR Modelle ab '18. Nicht für FXLRS Modelle.

45500401
Für FXBB Modelle ab '18.

45500402
Für FLFB und FLFBS Modelle ab '18.

F. TAUCHROHRE – SCHWARZGLÄNZEND

Diese schwarzglänzend beschichteten Tauchrohre sind die ultimative Ergänzung des düsteren Looks Ihres Bikes und stellen ein perfektes Custom-Detail für Ihr schwarzes Softail Modell dar. Die nach Spezifikationen der Serienausstattung gefertigte, robuste schwarze Beschichtung gewährleistet eine hervorragende Abstimmung auf andere schwarze H-D® Komponenten. Eine perfekte Ergänzung beim Einbau von tiefergelegten Profile Vorderradfederungskomponenten. Kit inklusive linker und rechter Tauchrohre, Achsbefestigungen, Ablass-Schrauben, Achsbefestigungsschrauben und Öldichtungen.

45500403
Für FLDE, FLHC, FLHCS und FLSL Modelle ab '18.

45500404
Für FLFB und FLFBS Modelle ab '18.

45500405
Für FXLR Modelle ab '18. Nicht für FXLRS Modelle.

G. BREMSSATTEL-KIT – VORN, EINSCHEIBENBREMSE

Aus bewährten Komponenten der Serienausstattung hergestellt, setzen diese Bremssättel der serienmäßigen Frontpartie einen stilvollen Akzent oder komplettieren den Custom-Vorbau mit verchromten oder schwarzen Rädern, Bremsscheiben und Tauchrohren.

Für Softail Modelle ab '15 (außer FXLRS, FXDRS, FXFB, FXFBS, FXSE). Kit inklusive Bremsbeläge.

41300148 Chrom.

41300152 Rot.

Nicht alle Produkte sind in allen Ländern erhältlich – wenden Sie sich für Einzelheiten bitte an Ihren Händler.

Fahrwerkverzierungen – Frontpartie

A. FAT BOY® SCHEINWERFERGEHÄUSE-KIT
Gestalten Sie Ihr Fat Boy Modell neu. Diese Scheinwerfergehäuse-Kits wurden für eine optimale Passform aus originalen Komponenten hergestellt und dienen als direkter Ersatz für das serienmäßige Scheinwerfergehäuse in mattem Chrom. Diese Kits, erhältlich in Spiegelchrom oder schwarz glänzend, sind nur die ersten Schritte auf Ihrem Weg zu einem einzigartigen Custom-Bike. Fügen Sie passende Tauchrohre, obere Tauchrohrabdeckungen und Achsmutternkappen hinzu und machen Sie die Verwandlung perfekt. Dieses dreiteilige Kit enthält das Scheinwerfergehäuse und zwei Rückplatten. Schwarzer Schweinwerferring P/N 61400509 separat erhältlich.

Für FLFB und FLFBS Modelle ab '18.

61300817	Chrom.
61300811	Schwarzglänzend.

B. FAT BOY SCHEINWERFERGEHÄUSE RING – SCHWARZGLÄNZEND
Vollziehen Sie den Übergang zur „dunklen Seite". Dieses schwarzglänzende Scheinwerfergehäuse ersetzt das originale Scheinwerfergehäuse aus Chrom und ist perfekt abgestimmt auf das Fat Boy Scheinwerferring-Kit P/N 61300811.

61400509
Für FLFB und FLFBS Modelle ab '18.

C. TAUCHROHRABDECKUNGEN OBEN – CHROM
Brillante Chromakzente für die oberen Gabelbeine. Ideal zur Komplettierung einer verchromten Frontpartie. Zusammen mit den verchromten H-D® Originalzubehör-Tauchrohren komplettieren sie die Verchromung der gesamten Frontpartie auf absolut beeindruckende Art und Weise. Das Kit beinhaltet linke und rechte Abdeckungen.

45800133 Chrom.
Für FLFB und FLFBS Modelle ab '18.

TAUCHROHRABDECKUNGEN OBEN – SCHWARZGLÄNZEND
Die klassische Harley-Davidson® Motorradfarbe ist schwarz. Sie zeigt Ihre Haltung, Ihre Gefühle und Ihren Wunsch, sich vom Rest der Welt zu unterscheiden. Zusammen mit den passenden Tauchrohren machen diese schwarz glänzenden oberen Tauchrohrabdeckungen die Verwandlung in Schwarz komplett. Für die perfekte Passform aus originalen Komponenten hergestellt, ergibt das schwarze Finish zusammen mit den ebenfalls erhältlichen schwarzen Tauchrohren und dem Scheinwerfergehäuse einen einheitlichen Look. Das Kit beinhaltet linke und rechte Abdeckungen.

45800134 Schwarzglänzend.
Für FLFB und FLFBS Modelle ab '18.

TAUCHROHRABDECKUNGEN OBEN – MASCHINELL BEARBEITET
Verleihen Sie Ihrer Teleskopgabel etwas mehr Ausdruck. Diese einteiligen Abdeckungen aus geschmiedetem Aluminium haben ein tiefschwarzes Finish und exponieren das unbearbeitete Aluminium. Dieser Kontrast ergänzt sowohl klassische als auch modern gestaltete Custom-Stile und passt bestens zu Defiance- und Edge Cut-Zubehör.

45800135
Für FLDE, FLHC und FLHCS Modelle ab '18.

D. ÖLKÜHLERABDECKUNG
Kleiden Sie Ihren Ölkühler stilvoll ein. Für ein perfektes Custom-Design füllt diese Abdeckung die Lücke zwischen den Rahmenrohren, ohne den Luftstrom über die Kühleroberfläche zu behindern. Diese Ölkühlerabdeckung ersetzt die Kunststoffumrandung. Da sie sich an die Konturen des Kühlergehäuses anschmiegt, stört sie nicht den Motorschutzbügel. Verfügbar in Chrom oder schwarzglänzend. Leicht einzubauen. Abdeckungs-Kit inklusive erforderlichen Montageteilen.

Für Softail Modelle ab '18.

62500026	Chrom.
62500027	Schwarzglänzend.

A. FAT BOY SCHWEINWERFERGEHÄUSE-KIT – CHROM

A. FAT BOY SCHWEINWERFERGEHÄUSE-KIT – SCHWARZGLÄNZEND (SCHWARZER SCHEINWERFERRING)

B. FAT BOY SCHEINWERFERGEHÄUSE RING – SCHWARZGLÄNZEND

C. TAUCHROHRABDECKUNGEN OBEN – CHROM

C. TAUCHROHRABDECKUNGEN OBEN – SCHWARZGLÄNZEND

C. TAUCHROHRABDECKUNGEN OBEN – MASCHINELL BEARBEITET

D. ÖLKÜHLERABDECKUNG – CHROM

D. ÖLKÜHLERABDECKUNG – SCHWARZGLÄNZEND

Nicht alle Produkte sind in allen Ländern erhältlich – wenden Sie sich für Einzelheiten bitte an Ihren Händler.

E. SPULENABDECKUNG – CHROM

E. SPULENABDECKUNG – SCHWARZGLÄNZEND

F. 5" DEFIANCE INSTRUMENTENZIERRING – SCHWARZ MASCHINELL BEARBEITET

F. 5" DEFIANCE INSTRUMENTENZIERRING – CHROM UND SCHWARZELOXIERT

F. 4" DEFIANCE INSTRUMENTENZIERRING – SCHWARZ MASCHINELL BEARBEITET

F. 4" DEFIANCE INSTRUMENTENZIERRING – CHROM UND SCHWARZELOXIERT

G. KONSOLEN-KIT – CHROM

H. KONSOLEN-KIT – SCHWARZGLÄNZEND

E. SPULENABDECKUNG
Sorgen Sie minutenschnell für einen Custom-Look. Diese Spulenabdeckungen in klassischem Chrom oder sattem, glänzendem Schwarz machen Ihren Chrom- oder Schwarz-Look mit einfachen Mitteln komplett. Die Bar & Shield® Prägung ist auf der Chromabdeckung in Schwarz beziehungsweise auf der schwarzglänzenden Abdeckung in Chrom gehalten und schafft einen einzigartigen Look. Entfernen Sie zum Einbau die Originalschraube und setzen Sie die Abdeckung und die mitgelieferte Schraube ein. Damit bekommt eines der hervorstechendsten Merkmale Ihres Motorrads einen individuellen Charakter. Inklusive aller erforderlichen Befestigungsteile.

Für Softail Modelle ab '18.

57300214	Chrom.
57300213	Schwarzglänzend.

F. ANZEIGEEINFASSUNGEN – DEFIANCE KOLLEKTION
Der perfekte letzte Schliff. Die Anzeigeeinfassungen der Defiance Kollektion verleihen der Stelle, die Sie ständig im Auge haben, das gewisse Etwas – der Instrumenteneinheit. Durch tiefe Rillen gekennzeichnet, decken diese maschinell bearbeiteten Aluminiumringe die serienmäßigen Anzeigeeinfassungen ab und verleihen der Konsole Textur und ein interessantes Aussehen. Diese selbstklebenden Ringe sind einfach anzubringen und in Chrom, schwarzglänzend oder mit maschinell bearbeiteter Oberfläche erhältlich.

Für FLDE, FLHC, FLHCS und FLSL Modelle ab '18.

61400438	5" Tankanzeige – Chrom.
61400439	5" Tankanzeige – Schwarz maschinell bearbeitet.
61400440	5" Tankanzeige – Schwarzeloxiert.

Für XL ab '99 (außer XL1200CX, XL1200X und XL1200XS), FXS '11-'13, FXSB '13-'17, FXSBSE '13-'14, Road Glide® '98-'13, FXDL '14-'17 sowie FXFB, FXFBS, FXLR und FXLRS Modelle ab '18.

61400435	4" Tankanzeige – Chrom.
61400436	4" Tankanzeige – Schwarz maschinell bearbeitet.
61400437	4" Tankanzeige – Schwarzeloxiert.

G. KONSOLEN-KIT – CHROM
Peppen Sie Ihr Bike auf. Im Stil der Konsole der Fat Boy® Modelle mit perforierten Tankriemen gestaltet, beinhaltet dieses spiegelverchromte Konsolenkit die wesentlichen Komponenten, um schwarze oder mattverchromte Konsolen in glänzende Custom-Konsolen zu verwandeln. Einfache Montage. Dieses Chrom-Konsolen-Kit verwandelt im Handumdrehen Ihren Blick über den Tank. Das aus Komponenten der Serienausstattung hergestellte Kit mit hervorragender Passung und Finish enthält eine polierte Chrom-Instrumentenkonsole, Tankriemen, Konsoleneinsatz und Einbau- und Befestigungsteile.

70900816
Für FLFB, FLFBS und FLSB Modelle ab '18.

70900835
Für FLDE, FLHC, FLHCS und FLSL Modelle ab '18.
Kit inklusive Verkabelungsadapter.

H. KONSOLEN-KIT – SCHWARZGLÄNZEND
Auf dem Weg zur „dunklen Seite". Dieses schwarze Konsolen-Kit umfasst die wichtigsten Komponenten, die benötigt werden, um der Konsole in Chrom oder Mattchrom einen dunklen Custom-Look zu verleihen. Einfacher Einbau. Das Konsolen-Kit in Schwarz verändert das Erscheinungsbild des Tanks im Handumdrehen. Das aus Komponenten der Serienausstattung hergestellte Kit mit hervorragender Passung und Finish enthält eine schwarze Instrumentenkonsole, Tankriemen, Konsoleneinsatz und Einbau- und Befestigungsteile.

70900817
Für FLFB, FLFBS und FLSB Modelle ab '18.

70900836
Für FLDE, FLHC, FLHCS und FLSL Modelle ab '18.
Kit inklusive Verkabelungsadapter.

Nicht alle Produkte sind in allen Ländern erhältlich – wenden Sie sich für Einzelheiten bitte an Ihren Händler.

A. DEFIANCE KOLLEKTION - SCHEINWERFER-ZIERRING
Die Scheinwerfer-Zierringe der Defiance Kollektion sind mit tiefen radialen Rillen verziert und spiegeln so Ihre Vorliebe für eine Custom-Optik wider. In Hochglanz-Chrom, schwarzglänzender oder maschinell bearbeiteter Ausführung erhältlich, umrahmen diese Zierringe aus Leichtmetallguss die Vorderkante des Scheinwerfers und verleihen ihm einen soliden Billet-Look. Einfach zu montierende Ringe, inklusive Befestigungsteile.

Für FLDE, FLHC, FLHCS, FLSB und FLSL Modelle ab '18.

61400432	7" – Chrom.
61400433	7" – Schwarz maschinell bearbeitet.
61400434	7" – Schwarzeloxiert.

Für FXBB, FXLR und FXLRS Modelle ab '18.

61400429	5-3/4"– Chrom.
61400430	5-3/4" – Schwarz maschinell bearbeitet.
61400431	5-3/4" – Schwarzeloxiert.

Für Modelle ab '62 mit Zusatzscheinwerfern aus dem Serien- oder Zubehörprogramm. Paarweise erhältlich.

61400353	4" Zusatzscheinwerfer - Chrom.
61400355	4" Zusatzscheinwerfer – Schwarz maschinell bearbeitet.
61400354	4" Zusatzscheinwerfer – Schwarzeloxiert.

B. SCHEINWERFER-ZIERRING – SCHWARZGLÄNZEND
Geben Sie düsterem Look den letzten Schliff, indem Sie den verchromten Scheinwerfer-Zierring der Serienausstattung durch einen düsteren schwarzen Ring ersetzen. Die satte schwarze Oberfläche des leicht zu montierenden Rings passt perfekt zum Finish des serienmäßigen Scheinwerfers und sorgt für eine stimmige Optik.

61400573	7" Scheinwerfer. Für FLDE, FLHC, FLHCS, FLSB und FLSL Modelle ab '18.
61400574	5-3/4" Scheinwerfer. Für FXBB, FXLR und FXLRS Modelle ab '18.

A. DEFIANCE SCHWEINWERFER-ZIERRING – 7" CHROM

A. DEFIANCE SCHWEINWERFER-ZIERRING – 7" SCHWARZ MASCHINELL BEARBEITET

A. DEFIANCE SCHWEINWERFER-ZIERRING – 7" SCHWARZELOXIERT

A. DEFIANCE ZUSATZSCHWEINWERFERZIERRING – 4" SCHWARZ MASCHINELL BEARBEITET

A. DEFIANCE ZUSATZSCHWEINWERFERZIERRING – 4" CHROM

B. SCHEINWERFER-ZIERRING – 7" SCHWARZGLÄNZEND

Nicht alle Produkte sind in allen Ländern erhältlich – wenden Sie sich für Einzelheiten bitte an Ihren Händler.

C. DOMINION VORDERACHSMUTTERKAPPEN – SCHWARZGLÄNZEND

C. DOMINION MUTTERNKAPPEN FÜR VORDERACHSE – BRONZE

D. ACHSMUTTERKAPPEN VORN

ACHSMUTTERKAPPEN VORN
Zur stilvollen Abdeckung der Vorderachse. Erhältlich im Stil Ihrer Wahl, sind diese Custom-Achsmutterkappen eine tolle Ergänzung zu den seidenmatten Tauchrohren der Serienausstattung oder geben Ihrer verchromten oder ganz in schwarz gehüllten Frontpartie den letzten Schliff. Einfache Montage. Kit inklusive notwendiger Montageteile. Paarweise erhältlich.

Für VRSC™ '02-'11 (außer VRSCF und VRSCR), XG ab '15, XL ab '08, Dyna® '08-'17, Softail ab '07 (außer Springer®, FLSTNSE, FXCW, FXCWC, FXSB, FXSBSE, FXSE, FXST-Aus und FXSTD) sowie Touring und Trike Modelle ab '08. FLDE, FLFB, FLFBS, FLHC, FLHCS, FLSB, FLSL, FXBB, FXBR, FXBRS und FXLR Modelle ab '18 erfordern Vorderachsen-Adapter-Kit P/N 43000090. FXLRS ab '20, FXDRS ab '19 sowie FXFB und FXFBS Modelle ab '18 erfordern Vorderachsen-Adapter-Kit P/N 43000159.

C. DOMINION™ KOLLEKTION
Bringen Sie Ihre mutige, unangepasste Haltung zum Ausdruck. Die Vorderachsmutternkappen aus maschinell bearbeitetem Aluminium der Dominion Kollektion werten die Frontpartie des Bikes mit Stil auf und sind die perfekte Ergänzung zu anderem Zubehör der Dominion Kollektion.

43000124	Schwarzglänzend.
43000123	Bronze.

D. ACHSMUTTERKAPPEN VORN

1. 44117-07A	Chrom – Druckguss.
44116-07A	Chrom – Billet.
2. 43000098	Mattverchromt.
3. 43000026	Schwarzglänzend – Druckguss.
43428-09	Schwarzglänzend – Billet.
4. 43000062	Defiance Chrom.
5. 43000064	Defiance maschinell bearbeitet.
6. 43000177	H-D Motor Co. – Schwarz.
7. 44148-07A	H-D Motor Co. – Chrom.
8. 44114-07	Aluminator™.

Ebenfalls erhältlich:

Willie G™ Skull
Für VRSC '02-'11 (außer VRSCF und VRSCR), XG ab '15, XL ab '08 (außer XL1200X und XL1200XS ab '16), Dyna '08-'17, Softail ab '07 (außer Springer, FLSTNSE, FXCW, FXCWC, FXSB, FXSBSE, FXSE, FXST-Aus und FXSTD) sowie Touring und Trike Modelle ab '08. FLDE, FLFB, FLFBS, FLHC, FLHCS, FLSB, FLSL, FXBB, FXBR, FXBRS und FXLR Modelle ab '18 erfordern Vorderachsen-Adapter-Kit P/N 43000090. FXLRS ab '20, FXDRS ab '19 und FXFB und FXFBS Modelle ab '18 erfordern Vorderachsen-Adapter-Kit P/N 43000159.

9. 43000096	Schwarz.
10. 43163-08A	Chrom.

Messing-Kollektion
11. 43000046
Für VRSC '02-'11 (außer VRSCF und VRSCR), XG ab '15, XL ab '08 (außer XL1200X ab '16 und XL1200XS), Dyna '08-'17, Softail ab '07 (außer Springer, FLSTNSE, FLSB, FXCW, FXCWC, FXDRS, FXFB, FXFBS, FXLRS, FXSB, FXSBSE, FXSE, FXST-Aus und FXSTD), Touring und Trike Modelle ab '08. Softail Modelle ab '18 erfordern Vorderachsen-Adapterkit P/N 43000090.

Für die Installation ist Folgendes erforderlich:
EINBAUKIT FÜR VORDERACHSABDECKUNG
Erforderlich für den Einbau von Vorderachsabdeckungen aus dem Zubehörprogramm bei Softail Modellen ab '18. Kit inklusive Achsen-Distanzring mit Gewinde, linkem und rechtem Adapter und allen Befestigungsteilen.

43000090 Hohlachse.
Erforderlich für den Einbau von Vorderachsmutterkappen Modellen ab '18. Nicht für FXDRS, FXFB und FXFBS Modelle.

43000159 Invertierte Gabeln.
Erforderlich für den Einbau von Vorderachsmutterkappen bei FXDRS ab '19 und FXFB und FXFBS ab '18.

Nicht alle Produkte sind in allen Ländern erhältlich – wenden Sie sich für Einzelheiten bitte an Ihren Händler.

A. ABDECKUNGEN FÜR STANDROHRMUTTERN

Setzen Sie Akzente mit Stil. Diese einfach zu montierenden Lenkschaftabdeckungen verleihen der Gabelbrücke eine harmonische Erscheinung. Erhältlich in verschiedenen Stilen und Finishes, um die anderen Komponenten der Frontpartie zu ergänzen. Paarweise erhältlich.

Für Dyna® Modelle '06-'17 (außer FXDB und FXDSE) und Softail Modelle ab '18 (außer FXDRS, FXFB, FXFBS, FXLRS und FLSB). Auch für XL '88-'13 (außer XL1200CX, XL1200X, XL883N), FXD '95-'05, FXDL '93-'05, FXDLS ab '16, FXDS-CONV '94-'05 sowie FLS, FLSS, FLSTF, FLSTFB, FLSTFBS und FLSTN '90-'17 sowie FLSTC Modelle '86-'17.

1. 45500514	Defiance Chrom.
2. 45500515	Defiance Schwarzglänzend.
3. 45500516	Defiance Machine Cut.
4. 45800113	Messing.
5. 45800117	Dominion™ Schwarz.
6. 45800118	Dominion Bronze.

B. LENKSCHAFT-BOLZENABDECKUNGEN

Diese einfach zu montierenden Abdeckungen verdecken die Sechskantschraube des Lenkkopfs und sorgen für einen Custom-Look. Das Kit beinhaltet eine Abdeckung und Befestigungsteile.

Für Softail Modelle ab '18 (außer FLFB, FLFBS, FXBB, FXDRS, FXFB und FXFBS).

1. 45700049	Defiance Chrom.
2. 45700050	Defiance Schwarzglänzend.
3. 45700051	Defiance Machine Cut.
4. 45800126	Messing.
5. 45700042	Dominion Schwarz.
6. 45700041	Dominion Bronze.

ABDECKUNG FÜR STANDROHRMUTTER UND LENKKOPFABDECKUNGEN – DEFIANCE CHROM

A. ABDECKUNGEN FÜR STANDROHRMUTTERN

B. LENKSCHAFT-BOLZENABDECKUNGEN

Nicht alle Produkte sind in allen Ländern erhältlich – wenden Sie sich für Einzelheiten bitte an Ihren Händler.

C. BÜNDIGER TANKDECKEL UND LINKSSEITIGE TANKVERZIERUNG – CHROM

C. BÜNDIGER TANKDECKEL UND LINKSSEITIGER TANKDECKEL – SCHWARZGLÄNZEND

D. BÜNDIGER KRAFTSTOFFTANKDECKEL (61100134 ABGEBILDET AN EINER STREET BOB®)

D. BÜNDIGER KRAFTSTOFFTANKDECKEL (61100158 ABGEBILDET)

E. CUSTOM-TANKDECKEL UND TANKVERZIERUNG – SKULL IN SCHWARZ

E. CUSTOM-TANKDECKEL UND TANKVERZIERUNG – SKULL IN CHROM

C. KIT AUS BÜNDIGEM KRAFTSTOFFTANKDECKEL UND LINKSSEITIGE TANKVERZIERUNG

Betonen Sie den langen und schlanken Look des Kraftstofftanks. Dieses Kit aus bündigem Kraftstofftankdeckel und linksseitiger Tankverzierung verfügt über einen PopupEinfüllstutzen, der nach Einbau und Abdichtung genauso aussieht wie der bündig montierte Tankdeckel. Ein einfacher Druck genügt, und der Tankdeckel springt auf und ist sogar mit Handschuhen gut zu greifen. Die linksseitige Tankverzierung ist ein dekoratives Modell, das die Verzierung der Originalausstattung ersetzt. Das Kit umfasst einen Tankdeckel, eine linksseitige Tankverzierung und zwei Verkleidungsringe.

Für FLDE, FLFB, FLFBS, FLHC, FLHCS, FLSB, FLSL, FXLR und FXLRS Modelle ab '18.

61100131	Chrom.
61100132	Schwarzglänzend.

D. BÜNDIGER KRAFTSTOFFTANKDECKEL

Betonen Sie den langen und schlanken Look des Kraftstofftanks. Dieses aus einem bündigen Tankdeckel bestehende Kit verfügt über einen Popup-Einfüllstutzen, der den abschraubbaren Tankdeckel der Serienausstattung ersetzt. Ein einfacher Druck genügt, und der Tankdeckel springt auf und ist sogar mit Handschuhen gut zu greifen. Einfache Montage. Die Deckelbaugruppe wird festgeschraubt, und der selbsthaftende Dekorring rundet den Look ab. Das Kit enthält einen Popup-Tankdeckel und einen passenden Verkleidungsring.

Für FXBB, FXBR und FXBRS Modelle ab '18 .

61100133	Chrom.
61100134	Schwarzglänzend.

Für FXFB und FXFBS Modelle ab '18.

61100136	Schwarzglänzend.

Für FXDRS Modelle ab '19.

61100158	Schwarzglänzend.

E. CUSTOM-TANKDECKEL UND TANKZIERBLENDE

Verleihen Sie Ihrem Tank einen Custom-Touch. Entworfen, um Ihre Haltung wiederzugeben, passen diese elegant konstruierten Tankdeckel perfekt zu Ihrem Bike. Der Tankdeckel für die rechte Seite ist einfach anzubringen. Dank seiner Rastenkonstruktion zeigt das Design immer in die richtige Richtung. Und der Tankzierdeckel für die linke Seite wiederholt das Design und sorgt so für einen symmetrischen Anblick des Tanks.

TANKDECKEL FÜR DIE RECHTE SEITE

Für XL ab '92, Dyna® '92-'17 (außer FXD und FXDX ab '04, FXDC '05-'06 und FXDSE '07), Softail ab '00, (außer FXSTD und FXSTSSE) Road King® ab '94 und Freewheeler® Modelle ab '15. Nicht für Modelle mit verschließbaren oder angebundenen Original-Tankdeckeln. Bei Verwendung an FXSBSE '13-'14 muss der serienmäßige bündige Zierring abgenommen werden.

61100107	Dominion™ schwarzglänzend.
61100106	Dominion Bronze.
61100093	Schwarzglänzend.
61100076	Messing-Kollektion.
61100126	Diamond Black.
61100103	Skull in Schwarz.
61100125	Skull in Chrom.
61100127	Agitator.

TANKVERZIERUNG LINKE SEITE

Für Softail Modelle ab '18 (außer FXBB, FXBR, FXBRS, FXDRS, FXFB und FXFBS).

57300186	Dominion schwarzglänzend.
57300185	Dominion Bronze.
57300236	Schwarzglänzend.
57300165	Messing-Kollektion.
57300151	Diamond Schwarz.
57300216	Skull in Schwarz.
57300149	Skull in Chrom.
57300150	Agitator.

Hinweis: Siehe die Seiten 664 - 665 für eine vollständige Liste aller Tankdeckel und linksseitigen Tankverzierungen.

Nicht alle Produkte sind in allen Ländern erhältlich – wenden Sie sich für Einzelheiten bitte an Ihren Händler.

MUTTERNKAPPEN FÜR DIE HINTERACHSE
Die traditionellste Abdeckung für Ihre Hinterradachsmuttern. Diese Mutternkappen für die Hinterachse ergänzen die passenden Mutternkappen für die Vorderachse. Einfache Montage. Abdeckungs-Kits inklusive der notwendigen Befestigungsteile. Paarweise erhältlich.

A. MUTTERNKAPPEN FÜR DIE HINTERACHSE – DOMINION™ KOLLEKTION
Bringen Sie Ihre mutige, unangepasste Haltung zum Ausdruck. Die Kappen für Hinterachsmuttern aus maschinell bearbeitetem Aluminium der Dominion Kollektion werten die Frontpartie des Bikes mit Stil auf und sind die perfekte Ergänzung zu anderem Zubehör der Dominion Kollektion.

Für Dyna® '08-'17 und Softail Modelle ab '08 (außer FXCW, FXCWC, FXSB, FXSBSE, FXST-AUS, sowie FLFB, FLFBS, FXBR, FXBRS und FXDRS ab '18).

43000129	Schwarzglänzend.
43000128	Bronze.

B. MUTTERNKAPPEN FÜR DIE HINTERACHSE
Für Dyna '08-'17 und Softail Modelle ab '08 (außer FXCW, FXCWC, FXSB, FXSBSE, FXSE, FXST-Aus, sowie FLFB, FLFBS, FLSB, FXBR, FXBRS und FXDRS ab '18).

41705-09	Chrom – Druckguss.
43132-08	Chrom – Billet.
43422-09	Schwarzglänzend – Billet.
43000110	Mattverchromt.

MUTTERNKAPPEN FÜR DIE HINTERACHSE – FAT BOY® UND BREAKOUT®
Für Dyna '08-'17 und Softail Modelle ab '08 (außer FXCW, FXCWC, FXDRS, FXSB, FXSBSE und FXST-AUS). Das Kit beinhaltet die komplette Abdeckung für die linke Seite und den Zierring für die rechte Seite.

43000108	Chrom.
43000109	Schwarzglänzend.
43000111	Mattverchromt.

C. MUTTERNKAPPEN FÜR DIE HINTERACHSE – WILLIE G™ SKULL
Für Dyna '08-'17 und Softail Modelle ab '08 (außer FXCW, FXCWC, FXSB, FXSBSE, FXSE, FXST-Aus, sowie FLFB, FLFBS, FLSB, FXBR, FXBRS und FXDRS ab '18).

41706-09A	Chrom.

D. MUTTERNKAPPEN FÜR DIE HINTERACHSE – „H-D MOTOR CO." LOGO
Für Dyna '08-'17 und Softail Modelle ab '08 (außer FXCW, FXCWC, FXSB, FXSBSE, FXSE, FXST-Aus, sowie FLFB, FLFBS, FLSB, FXBR, FXBRS und FXDRS ab '18).

41704-09	Chrom.
43000178	Schwarzglänzend.

Ebenfalls erhältlich:
MUTTERNKAPPEN FÜR HINTERACHSE – DOMINION KOLLEKTION
Bringen Sie Ihre mutige, unangepasste Haltung zum Ausdruck. Die Kappen für Hinterachsmuttern aus maschinell bearbeitetem Aluminium der Dominion Kollektion werten die Frontpartie des Bikes mit Stil auf und sind die perfekte Ergänzung zu anderem Zubehör der Dominion Kollektion.

Für FXDRS Modelle ab '19.

43000166	Schwarzglänzend.
43000167	Bronze.

MUTTERNKAPPEN FÜR DIE HINTERACHSE – SCHWARZGLÄNZEND
Einfache Montage. Kit inklusive aller erforderlichen Befestigungsteile. Paarweise erhältlich.

43000163
Für FXDRS Modelle ab '19.

Nicht alle Produkte sind in allen Ländern erhältlich – wenden Sie sich für Einzelheiten bitte an Ihren Händler.

A. DOMINION MUTTERNKAPPEN FÜR HINTERACHSE – SCHWARZGLÄNZEND

A. DOMINION MUTTERNKAPPEN FÜR DIE HINTERACHSE– BRONZE

B. MUTTERNKAPPEN FÜR DIE HINTERACHSE – CHROM

B. MUTTERNKAPPEN FÜR DIE HINTERACHSE – SCHWARZGLÄNZEND

B. MUTTERNKAPPEN FÜR DIE HINTERACHSE – MATTVERCHROMT

C. MUTTERNKAPPEN FÜR HINTERACHSE – WILLIE G SKULL

D. MUTTERNKAPPEN FÜR HINTERACHSE – H-D MOTOR CO. LOGO – CHROM

D. MUTTERNKAPPEN FÜR HINTERACHSE – H-D MOTOR CO. LOGO – SCHWARZGLÄNZEND

E. HINTERRADSCHUTZBLECHSTÜTZEN – CHROM

E. HINTERRADSCHUTZBLECHSTÜTZEN – SCHWARZGLÄNZEND

F. MUTTERNKAPPEN FÜR HINTERACHSE – MESSING-KOLLEKTION

F. ABDECKUNGEN FÜR SCHWINGENACHSBOLZEN – MESSING KOLLEKTION

E. HINTERRADSCHUTZBLECHSTÜTZEN

Setzen Sie ein deutliches Zeichen am Heck Ihres Motorrads: Tauschen Sie die Original-Schutzblechstützen gegen diese in Chrom oder Schwarz aus. Diese Schutzblechstützen wurden für perfekte Passform und optimales Finish aus Originalkomponenten hergestellt. Sie runden Ihren Stil bis in den Heckbereich des Bikes ab. Diese Schutzblechstützen sind der ideale letzte Schliff und eine perfekte Ergänzung für die in glänzendem Schwarz oder Chrom erhältlichen Soziusbügel und Gepäckträger.

59500769 Chrom.
Für FLHC und FLHCS Modelle ab '18.

59500770 Schwarzglänzend.
Für FLDE Modelle ab '18.

59500766 Schwarzglänzend.
Für FLFB und FLFBS Modelle ab '18.

59500767 Schwarzglänzend.
Für FXLR und FXLRS Modelle ab '18.

59500771 Schwarzglänzend.
Für FLSB Modelle ab '18.

F. HINTERE FAHRWERKABDECKUNG – MESSING-KOLLEKTION

Mutternkappen für die Hinterachse
Diese künstlerisch gestalteten Komponenten aus Massivmessing haben ein natürliches antikes Finish, das durch die Elemente eine Alterungspatina erhält. Diese Mutternkappen für die Hinterachse aus der Messing-Kollektion ergänzen die passenden Mutternkappen für die Vorderachse. Einfache Montage. Kit inklusive notwendiger Montageteile. Paarweise erhältlich.

43000050
Für Dyna® '08-'17 und -Softail Modelle ab '08 (außer FXCW, FXCWC, FXSB, FXSBSE, FXSE, FXST-Aus, sowie FLFB, FLFBS, FLSB, FXBR, FXBRS und FXDRS ab '18).

Bolzenabdeckungen für Schwingenachse
Diese einfach zu installierenden Komponenten im Stil der Messing-Kollektion verbergen den Schwingenachsbolzen auf klassische Art. Diese traditionellen Abdeckungen aus Massivmessing haben ein natürliches antikes Finish, das durch die Elemente eine Alterungspatina erhält. Kit inklusive Befestigungsteile.

61400346 Paar.
Für Softail Modelle '08-'17 (außer FXCW, FXCWC, FXSB, FXSBSE, FXSE und FXST-Aus und Modelle mit Soziustrittbrett-Kits).

61400344 Nur linke Seite.
Für XL Modelle ab '14 und Softail Modelle ab '18.

61400517 Nur rechte Seite.
Für XL Modelle ab '14.

Nicht alle Produkte sind in allen Ländern erhältlich – wenden Sie sich für Einzelheiten bitte an Ihren Händler.